Prior to use, carefully read the instructions for use. EN

GC FujiCEM®
GC FujiCEM® Automix

RADIOPAQUE REINFORCED GLASS IONOMER LUTING CEMENT

For use only by a dental professional in the recommended indications.

RECOMMENDED INDICATIONS
1. Cementation of metal-based inlays, onlays, crowns and bridges
2. Cementation of resin inlays, onlays, crowns and bridges
3. Cementation of all ceramic inlays
4. Cementation of high strength (zirconia based) all ceramic crowns and bridges
5. Cementation of metal, ceramic and fiber posts

CONTRAINDICATIONS
1. Pulp capping.
2. Avoid use of this product in patients with known allergies to glass ionomer cement, methacrylate monomer or methacrylate polymer.

IDENTIFICATION OF PARTS (Fig. 1)
A. Paste Pak Cartridge
1. Cover 2.Inner plunger 3. Cartridge tip
B. Paste Pak Dispenser
4. Piston 5. Adjusting guide 6. Lever 7. Sliding block 8. Piston release
C. GC FujiCEM Mixing Tip
9. Release tab 10. Grip 1 1. Guide pin

DIRECTIONS FOR USE

Paste / Paste ratio (g/g)	2.0 / 1.0
Mixing time (sec.)	10''-15''
Working time (min., sec.) (at 23°C) (from start of mixing)	2'15''
Final finishing commencing time (min., sec.) (after seating the restoration)	4'30''

PASTE PAK CARTRIDGE LOADING
1. Make sure that the piston is completely retracted into the dispenser (Fig. 2).
Note :
To retract the piston, push the piston release and at the same time pull the sliding block (on the underside of the dispenser) with fingers.
2. Load the cartridge into the Paste Pak Dispenser (Fig.3).
Ensure the ▲mark on the cartridge lines up with the ▲mark on the Paste Pak Dispenser as illustrated. Then turn the cartridge fully to the right position.
3. After cartridge loading, push the piston release forward until it stops (Fig. 4).
a) Push the piston release forward.
b) Do not push the upper side.
Note :
To remove the cartridge, retract the piston fully and turn the cartridge back to the marked positions.

A. CEMENTATION TECHNIQUE – AUTOMIXING WITH GC FujiCEM Mixing Tip
1. TOOTH PREPARATION
a) Prepare tooth in usual manner. For pulp capping, use calcium hydroxide.
b) Clean the prepared tooth with pumice and water.
Note:
Use GC Fuji Plus Conditioner on the prepared tooth surface for 20 seconds for optimal adhesion.
c) Rinse thoroughly with water. Remove excess moisture by blotting with a cotton pellet or gently blowing with an oil-free air. DO NOT DESICCATE. Prepared surfaces should appear moist (glistening).
2. RESTORATION PREPARATION
Make sure that the restoration is pretreated and handled according to the manufacturers instructions.
3. DISPENSING AND AUTOMIXING
a) Remove the cartridge cover.
b) Before every use, check the two openings of the artridge tip and confirm the pastes are at the same level to ensure even flow from the cartridge.
Note:
Before dispensing the first time from a new cartridge or after a long interval in between use, bleed the pastes from the cartridge.
c) Attach the GC FujiCEM Mixing tip correctly on the cartridge by aligning the guide pin on the GC FujiCEM Mixing Tip with the hole on the cartridge, simultaneously pushing the tip until it clicks on the cartridge (Fig. 5-1).
Note :
1) Make sure GC FujiCEM Mixing Tip is securely attached to the cartridge. If not, remove the GC FujiCEM Mixing Tip and reattach (Fig. 5-2).
2) If the material has been refrigerated, leave the cartridge in room temperature for 10 minutes.
d) Set the adjusting guide to the front of the lever (Fig. 6).
Note:
Before dispensing the material into the appliances, bleed a small amount of the mixed paste on a pad.
e) Slowly depress the lever to dispense the material into the appliance.
f) After dispensing, release the lever. To remove the GC FujiCEM Mixing Tip, push the GC FujiCEM Mixing Tip forward while depressing the release tab with one hand, and move the front part of the GC FujiCEM Mixing Tip from side to side with the other hand (Fig. 7). Clean the cartridge tip and replace the cartridge cover.
Note :
1) Do not leave the used GC FujiCEM Mixing Tip on the cartridge for a long period of time.
2) The amount of residual material in the cartridge can be confirmed by the position of the sliding block on the underside of the dispenser. As the cartridge cylinders are translucent, the residual amount can also be confirmed by the position of the inner plunger seen through the cylinders. When only a small amount of paste remains in the cartridge, the paste may not be dispensed from the GC FujiCEM Mixing Tip.
3) To avoid damage, do not drop the dispenser with the cartridge and mixing tip.
4. CEMENTATION
a) Coat the internal surface of the restoration with sufficient cement and seat immediately. The working time is 2 minutes 15 seconds from start of mixing at 23°C (74°F). Higher temperature will shorten working time. Maintain moderate pressure.
b) Start removing excess cement with a scaler when the excess cement feels rubbery.
c) Finishing can be started 4 minutes 30 seconds after seating the restoration.

B. CEMENTATION TECHNIQUE – HANDMIXING
1. TOOTH PREPARATION
Refer to A. 1.
2. RESTORATION PREPARATION
Refer to A. 2.
3. DISPENSING
a) Remove the cartridge cover.
b) Depress the lever to dispense the required amounts of paste onto the mixing pad.
Note :
1) Before dispensing the first time from a new cartridge or after a long interval in between use, bleed the pastes from the cartridge.
2) The adjusting guide can be moved forwards or backwards to change the quantity of material to be dispensed (Fig. 8).
1. Position of adjusting guide for one inlay.
2. Position of adjusting guide for one crown.
c) While depressing the lever (Fig. 9-1), level and cut off the extruded material from the cartridge tips by moving the cartridge and dispenser to an upright position on the mixing pad (Fig. 9-2).
d) When the lever is released after dispensing, residual pastes at the cartridge tips are retracted into the cartridge. Clean the cartridge tip and replace the cartridge cover.
Note :
The amount of residual material in the cartridge can be confirmed by the position of the sliding block on the underside of the dispenser. As the cartridge cylinders are translucent, the residual amount can also be confirmed by the position of the inner plunger seen through the cylinders.
4. MIXING
After dispensing, spread the two pastes thinly on the mixing pad using a plastic spatula. Mix thoroughly, with lapping strokes, for 10 seconds. Be careful not to incorporate air bubbles.
Note :
1) The two pastes are similar in color, so mix with care. Larger amount of paste requires a longer mixing time (15 seconds).
2) Do not mix GC FujiCEM pastes with other materials.
5. CEMENTATION
Refer to A. 4.
Refrigeration of the cartridge is recommended to extend the working time.

CLEANING / STERILIZATION OF PASTE PAK DISPENSER
For cleaning and sterilization of PASTE PAK DISPENSER, refer to the respective instructions for use.

SHADE
Yellow

STORAGE
Recommended for optimal performance, store at room temperature (4-25°C) (39.2-77.0°F).
(Shelf life : 2 years from date of manufacture)

PACKAGES
1. GC FujiCEM Refill (Automix compatible)
Paste Pak Cartridge (13.3g / 7.2mL) (2) with mixing pad (No.22)
2. GC FujiCEM Automix
Paste Pak Cartridge (13.3g / 7.2mL) (2), GC FujiCEM Mixing Tip (44)
3. Paste Pak Dispenser (1)

CAUTION
1. In case of contact with oral tissue or skin, remove immediately with a sponge or cotton soaked in alcohol. Flush with water. To avoid contact, a rubber dam and/or cocoa butter can be used to isolate the operation field from the skin or oral tissue.
2. In case of contact with eyes, flush immediately with water and seek medical attention.
3. In rare cases metal may cause sensitivity to some people. If any such reactions are experienced, discontinue the use of Paste Pak Dispenser(nickel-plated aluminum) and refer to a physician.
4. Store Paste Pak Dispenser away from chemicals such as iodine tincture containing halogen element. Otherwise the dispenser may discolor.
5. GC Fuji PLUS CONDITIONER contains 2% Ferric Chloride. It is not recommended to use GC Fuji PLUS CONDITIONER in combination with products containing Epinephrine as this may stain oral tissue.
6. Do not use GC FujiCEM in combination with eugenol containing materials as eugenol may hinder GC FujiCEM from setting or bonding properly.
7. This product is not indicated for filling or core build-up.
8. In rare cases, the product may cause sensitivity in some people. If any such reactions are experienced, discontinue the use of the product and refer to a physician.
9. Personal protective equipment (PPE) such as gloves, face masks and safety eyewear should always be worn.

Some products referenced in the present IFU may be classified as hazardous according to GHS. Always familiarize yourself with the safety data sheets available at:
http://www.gceurope.com
or for The Americas
http://www.gcamerica.com
They can also be obtained from your supplier.

CLEANING AND DISINFECTING
MULTI-USE DELIVERY SYSTEMS: to avoid cross-contamination between patients this device requires mid-level disinfection. Immediately after use inspect device and label for deterioration. Discard device if damaged.
DO NOT IMMERSE. Thoroughly clean device to prevent drying and accumulation of contaminants. Disinfect with a mid-level registered healthcare-grade infection control product according to regional/national guidelines.

Last revised : 07/2017

CE 0086

MANUFACTURED BY
GC CORPORATION
76-1 Hasunuma-cho, Itabashi-ku, Tokyo 174-8585, Japan
DISTRIBUTED BY
GC CORPORATION
76-1 Hasunuma-cho, Itabashi-ku, Tokyo 174-8585, Japan
EU: GC EUROPE N.V.
Researchpark Haasrode-Leuven 1240, Interleuvenlaan 33,
B-3001 Leuven, Belgium TEL: +32 16 74 10 00
PRINTED IN JAPAN

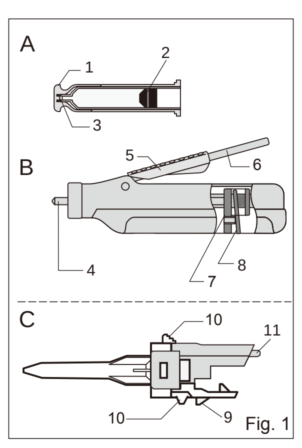

Fig. 1

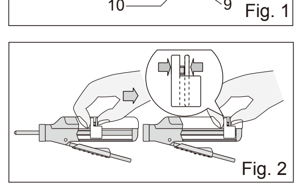
Fig. 2

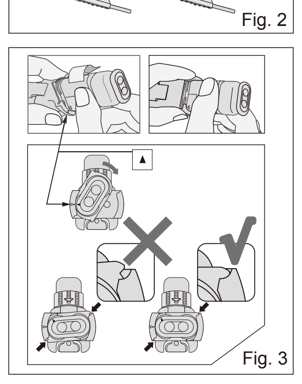
Fig. 3

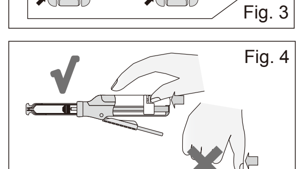
Fig. 4

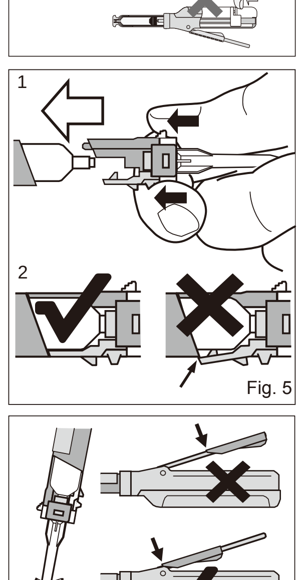

Fig. 5

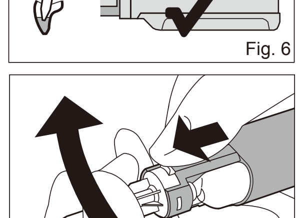
Fig. 6

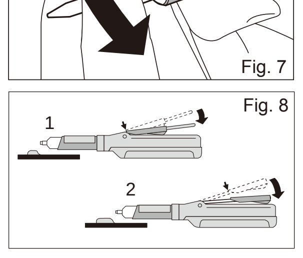
Fig. 7

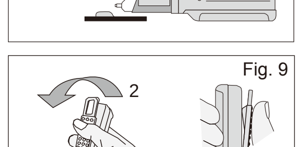

Fig. 8

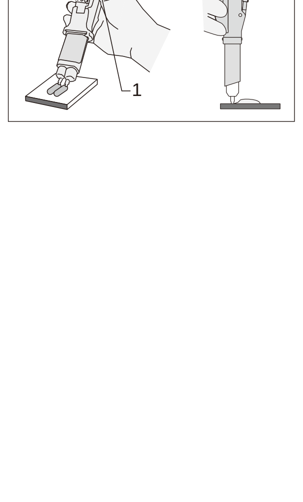

Fig. 9

Преди употреба, внимателно прочетете инструкциите за употреба. BG

GC FujiCEM®
GC FujiCEM® Automix

РЕНТГЕНОКОНТРАСТЕН ПОДСИЛЕН ГЛАС-ЙОНОМЕР ЗА ЦИМЕНТИРАНЕ

За употреба само от стоматолози за препоръчаните индикации.

ПРЕПОРЪЧИТЕЛНИ ИНДИКАЦИИ
1. Циментиране на инлеи, онлеи, коронки и мостове с метална основа.
2. Циментиране на композитни инлеи, онлеи, корони и мостове.
3. Циментиране на изцяло керамични инлеи.
4. Циментиране на изцяло керамични корони и мостове от високо устойчива керамика (циркониеви).
5. Циментиране на метални, керамични и фибро- щифтове

КОНТРАИНДИКАЦИИ
1. Пулпно покритие.
2. Избягвайте употребата на този продукт при пациенти с известни алергии към глас-йономерен цимент, метакрилатен мономер или метакрилатен полимер.

ОЗНАЧЕНИЕ НА ЧАСТИТЕ (Fig. 1)
А. Paste Pak картуш
1. Капачка 2.Вътрешно бутало 3. Накрайник на картуша
Б. Paste Pak Диспенсер
4. Бутало 5. Плъзгач 6. Дозиращ лост 7.Блокиращ лост 8. Отключващ лост
В. GC FujiCEM смесителен накрайник
9. Освобождаващ щифт 10. Дръжка 11. Водещ щифт

НАСОКИ ЗА УПОТРЕБА

Съотношение паста/паста (g/g)	2,0 / 1,0
Време за смесване (сек.)	10''-15''
Време за работа (мин,сек.) (при 23 °C) (от началото на смесването)	2'15"
Окончателно финиране (след поставянето на възстановяването) (мин,сек.)	4'30"

ЗАРЕЖДАНЕ НА PASTE PAK КАРТУША
1. Уверете се, че буталото е напълно прибрано в диспенсера. (Fig. 2).
Забележка:
За да върнете буталото назад, хванете едновременно блокиращият и отключващият лост (в долната част на диспенсера) с пръсти и ги издърпайте назад.
2. Поставете картуша в Paste Pak Диспенсера. (Fig. 3). Маркерите на картуша и диспенсера трябва да съвпаднат, както е показано. След това завъртете картуша до крайно дясно положение.
3. След зареждането на картуша, плъзнете освобождаващия лост до край напред. (Fig. 4)
а) Избутайте освобождаващия лост напред.
б) Не бутайте горната страна.
Забележка:
За да извадите картуша, издърпайте докрай буталото и завъртете картуша до отбелязанатапозиция.

А. ТЕХНИКА НА ЦИМЕНТИРАНЕ – АВТОМАТИЧНО СМЕСВАНЕ СЪС СМЕСИТЕЛНИЯТ НАКРАЙНИК GC FujiCEM
1. ПОДГОТВЯНЕ НА ЗЪБА
а) Подгответе зъба по стандартния начин. За предпазване на пулпата, използвайте калциев хидроксид.
б) Почистете препарирания зъб с пемза и вода.
Забележка:
За оптимална адхезия нанесете GC Fuji PLUS CONDITIONER върху подготвените зъбни повърхности за 20 сек.
в) Промийте обилно с вода. Подсушете излишната влага чрез попиване с памучен тупфер или с лека въздушна струя. НЕ ПРЕСУШАВАЙТЕ. Подготвените повърхности трябва да изглеждат влажни (блестящи).
2. ПОДГОТВЯНЕ НА ВЪЗСТАНОВЯВАНЕТО
Уверете се, че възстановяването е подготвено и третирано съобразно инструкциите на производителя.
3. ДОЗИРАНЕ И АВТОМАТИЧНО СМЕСВАНЕ
а) Свалете капачката на картуша.
б) Преди всяка употреба, проверете отворите на накрайника на картуша и се уверете, че пастите са на еднакво ниво, така че да осигурите равномерно изтичане от картуша.
Забележка:
Преди дозиране на материала за първи път от нов картуш или след продължителен интервал без употреба, изкарайте малко количество докато се изравнят двете пасти.
в) Поставете правилно смесителен накрайник към картуша GC FujiCEM като поставите водещия щифт на накрайника точно срещу дупката на картуша и притиснете накрайника докато щракне върху картуша (Fig. 5-1).
Забележка:
1) Уверете се, че смесителния накрайник на GC FujiCEM е здраво закрепен към картуша. В противен случай, свалете накрайника и закрепете отново. (Fig. 5-2).
2) Ако материала е бил в хладилник, оставет картуша на стайна температура за 10 мин.
г) Поставете плъзгача в предния край на лоста (Fig. 6).
Забележка:
Преди нанасяне на материала, изкарайте малко количество смесен материал върху смесителното блокче.
д) Леко натиснете лоста за да нанесете материал във възстановяването.
е) След нанасяне, освободете лоста. За да свалите смесителния накрайник GC FujiCEM, натиснете го напред докато отпускате освобождаващия лост с една ръка и разклатете предната част на накрайника в двете страни с другата (Fig. 7). Почистете накрайника и поставете отново капачката.
Забележка:
1) Не оставяйте използван смесителен накрайник върху картуша за дълъг период от време.
2) Тъй като картуша има транспарентен край, може да се види количеството на останалата паста, според позицията на вътрешното бутало. Когато остава малко количество от пастите в картуша, пастите не могат да бъдат смесени със смесителен накрайник GC FujiCEM.
3) За да избегнете повреди, не изпускайте диспенсер-а с картуша и смесителния накрайник.
4. ЦИМЕНТИРАНЕ
а) Покрийте вътрешната повърхност на възстановяването с достатъчен слой цимент и веднага поставете възстановяването. Времето за работа е 2 мин. и 15 сек. от началото на смесването при 23°C (73,4°F). По-високи температури ще съкратят времето за работа.
Изстудяването на картуша в хладилник се препоръчва за удължаване времето за работа.
б) Започнете отстраняването на излишния цимент, когато стане гумообразен.
в) Финирането може да започне 4 минути и 30 секунди след поставянето на възстановяването.

Б. ТЕХНИКА НА ЦИМЕНТИРАНЕ – РЪЧНО СМЕСВАНЕ
1. ПОДГОТВЯНЕ НА ЗЪБА
Погледнете А.1.
2. ПОДГОТВЯНЕ НА ВЪЗСТАНОВЯВАНЕТО Погледнете А.2.
3. ДОЗИРАНЕ
а) Свалете капачката на картуша.
б) Натиснете лоста за дозиране на желаното количество от пастите върху смесителното блокче.
Забележка :
1) Преди дозиране на материала за първи път или след продължителен интервал без употреба, изкарайте малко количество докато се изравнят двете пасти.
2) При преместването на плъзгача напред-назад, може да се променя количеството на дозирания материал. (Fig. 8)
1. Позициониране на плъзгача за един инлей.
2. Позициониране на плъзгача за една корона.
в) Докато натискате лоста (Fig. 9-1), изправете и откъснете екструдираният материал от накрайника на картуша, чрез придвижване на картуша и диспенсера в изправено положение върху блокчето за размесване. (Fig. 9-2)
г) След отпускането на лоста след дозиране, остатъчната паста в накрайника се прибира в картуша. Почистете накрайника и поставете отново капачката.
Забележка:
Количеството на пастата в картуша може да се провери, чрез позицията на блокиращият лост от долната страна на диспенсера. Тъй като картуша има транспарентен край, може да се види количеството на останалата паста, според позицията на вътрешното бутало.
4. СМЕСВАНЕ
След дозиране, разстелете двете пасти в тънък слой върху блокчето за смесване, посредством пластмасова шпатула. Смесете напълно, с кръгови движения, за 10 сек. Внимавайте да не включите въздушни мехурчета.
Забележка:
1) Двете пасти са с подобен цвят, така че смесвайте внимателно. Когато ви трябва по-голямо количество е необходимо повече време за смесване (15 сек.)
2) Не смесвайте пастите на GC FujiCEM с други материали.
5. ЦИМЕНТИРАНЕ
Погледнете А.4.
Изстудяването на картуша в хладилник се препоръчва за удължаване времето за работа.

ПОЧИСТВАНЕ / СТЕРИЛИЗИРАНЕ НА PASTE PAK ДИСПЕНСЕРА
За почистване и стерилизиране на PASTE PAK ДИСПЕНСЕРА, погледнете съответните инструкции за употреба.

ЦВЯТ
Жълт

СЪХРАНЕНИЕ
За оптимална ефективност е препоръчително, съхранявайте на хладно и тъмно място (4-25°C)(39,2-77,0°F). Ако не използвате дълго време съхранявайте в хладилник (срок за съхранение на лавиците - 2 години от датата на производство)

ОПАКОВКИ
1. GC FujiCEM (съвместим с Automix)
Paste Pak картуш (13,3g / 7,2mL) (2) със смесително блокче (No.22)
2. GC FujiCEM Automix Paste Pak картуш (13,3g / 7,2mL) (2), смесителни накрайници GC FujiCEM (44)
3. Paste Pak Диспенсер (1)

ВНИМАНИЕ
1. В случай на контакт с оралните тъкани или кожа, премахнете веднага с памучен тупфер напоен в алкохол. Промийте обилно с вода. За да избегнете контакт, може да използвате кофердам и/или какаово масло, за да изолирате операционното поле от кожата или оралните тъкани.
2. В случай на контакт с очите промийте веднага обилно с вода и потърсете лекарска помощ.
3. В редки случаи метала може да причини свръхчувствителност. В такъв случай прекратете употребата на Paste Pak Диспенсера (никелиран алуминий) и потърсете лекарска помощ.
4. Съхранявайте Paste Pak Диспенсера далеч от химикали, като йодна тинктура, съдържащи халогенни елементи. В противен случай диспенсера може да се оцвети.
5. GC Fuji PLUS CONDITIONER съдържа 2% железен хлорид. Не се препоръчва употребата на GC Fuji PLUS CONDITIONER с продукти съдържащи Адреналин (Епинефрин), тъй като могат да оцветят оралните тъкани.
6. Не използвайте GC FujiCEM в комбинация с евгенол съдържащи материали, тъй като евгенола може да наруши нормалното втвърдяване и свързване на GC FujiCEM.
7. Този продукт не е показан за обтурации или изграждане.
8. В редки случаи, продуктът може да предизвика свръхчувствителност у някои пациенти. При такива реакции, прекратете употребата и потърсете лекарска помощ.
9. Лични предпазни средства (ЛПЕ) като ръкавици, маска и предпазни очила винаги трябва да бъдат носени.

Някои продукти, споменати в настоящите инструкции, могат да бъда определени като опасни съгласно GHS. Винаги се запознавайте с информационните данни за безопасност, налични на:
http://www.gceurope.com
Те също така могат да бъдат изискани от Вашия доставчик.

ПОЧИСТВАНЕ И ДЕЗИНФЕКЦИЯ
ДОЗИРАЩИ СИСТЕМИ ЗА МНОГОКРАТНА УПОТРЕБА: за да се избегне кръстосано замърсяване между пациентите, устройството изисква средно ниво на дезинфекция.
Веднага след употреба инспектирайте устройството и етикета за влошаване на състоянието. Изхвърлете устройството, ако е увредено.
НЕ ОБЛИВАЙТЕ. Почистете добре устройството, за да се предотврати изсъхване и натрупване на замърсители.
Дезинфекцирайте с продукт за контрол на инфекциите средно ниво, регистриран за здравни цели, в зависимост от регионалните / националните указания.

Последна редакция : 07/2017

Před použitím si pečlivě přečtěte návod k použití. CS

GC FujiCEM®
GC FujiCEM® Automix

RADIOPÁKNÍ ZESÍLENÝ SKLOIONOMERNÍ FIXAČNÍ CEMENT

K použití pouze ve stomatologické praxi v doporučených indikacích.

DOPORUČENÉ INDIKACE
1. Cementování všech typů kovových korunek, inlejí, onlejí, korunek a můstků.
2. Cementování všech typů pryskyřičných inlejí, onlejí, korunek a můstků.
3. Cementování všech keramických inlejí.
4. Cementování všech korunek a můstků zhotovených z keramiky s vyšší pevností (na bázi zirkonia).
5. Cementování kovových a keramických čepů, a také čepů ze skelného vlákna.

KONTRAINDIKACE
1. Přímé překrytí pulpy.
2. Nepoužívejte tento produkt u pacientů se známou alergií na skloionomerní cement, metakrylátový monomér nebo metakrylátový polymér.

IDENTIFIKACE DÍLŮ (obr. 1)
A. Paste Pak kartuše
1. Víčko 2. Zátka 3. Koncovka kartuše
B. Paste Pak dávkovač
4. Píst 5. Jezdec 6. Páka 7. Posuvný blok 8. Zpětná páka
C. GC Fuji CEM míchací koncovka
9. Uvolňovací plošinka 10. Držák 11. Vodící čep

NÁVOD K POUŽITÍ

Pasta/pasta poměr (g/g)	2,0 / 1,0
Míchací čas (sek.)	10''-15''
Pracovní čas (min., sek.) (při 23°C´) (od začátku míchání)	2'15''
Počátek konečného opracování (min., sek.) (po ztuhnutí materiálu)	4'30''

VLOŽENÍ PASTE PAK KARTUŠE
1. Ujistěte se, že čep je kompletně vytažen z aplikátoru (obr. 2)
Poznámka:
Pro vytažení čepu podržte posuvný blok a uvolněte zpětnou páku (na spodní straně aplikátoru) a stáhněte ji zpět.
2. Vložte kartuši do Paste Pak dávkovače (obr. 3). Zajistěte, že značka trojúhelníku na kartuši je v úrovni se stejnou značkou na Paste Pak dávkovači, viz. obrázek. Potom kartuši otočte do správné pozice.
3. Po vložení kartuše zatlačte na posuvný blok kupředu až na doraz (obr. 4)
a) Zatlačte na zpětnou páku vpřed.
b) Netlačte na horní stranu.
Poznámka:
Pro vyjmutí kartuše zcela vytáhněte čep a otočte kartuši zpět do označené pozice.

A. TECHNIKA CEMENTOVÁNÍ – AUTOMATICKÉ MÍCHÁNÍ S GC FujiCEM míchací koncovkou
1. PŘÍPRAVA ZUBU
a) Preparujte zub běžným způsobem. Pro pokrytí pulpy použijte hydroxid vápenatý.
b) Vyčistěte preparovaný zub pemzou a vodou.
Poznámka:
Použijte GC Fuji PLUS CONDITIONER po dobu 20 sekund k zesílení adheze.
c) Důkladně opláchněte vodou. Odstraňte přebytečnou vlhkost vatovým tampónem nebo jemně vysušte vzduchem (bez oleje). NEPŘESUŠUJTE! Nejlepších výsledků dosáhnete, když se preparovaný povrch jeví vlhký, matně lesklý.
2. PŘÍPRAVA NÁHRADY
Ujistěte se, že náhrada je připravena dle instrukcí výrobce.
3. DÁVKOVÁNÍ A MÍCHÁNÍ (AUTOMIX)
a) Sejměte víčko kartuše.
b) Před každým použitím se ujistěte, že oba otvory kartuše jsou otevřené a pasta v obou je připravena k vytlačení na stejné úrovni otvorů kartuše.
Poznámka:
Před prvním vytlačením materiálu z nové kartuše nebo po delším nepoužívání vytlačte z kartuše malé množství past.
c) Připojte správně GC FujiCEM míchací koncovku na kartuš našroubováním vodícího čepu na míchací koncovce s otvorem na kartuši, mírně přitom zatlačte na koncovku až pevně zasedne na kartuš (obr. 5-1).
Poznámka:
1) Ujistěte se, že GC FujiCEM míchací koncovka je pevně připojena ke kartuši. Pokud není, odejměte míchací koncovku a znovu připojte (obr. 5-2).
2) Pokud byl materiál umístěn v chladničce, ponechte kartuš alespoň 10 minut při pokojové teplotě.
d) Nastavte jezdce do polohy vpřed (obr. 6)
Poznámka:
Před vytlačením materiálu do náhrady, vypusťte malé množství smíchané pasty na míchací podložku.
e) Pomalu stlačujte páku a aplikujte materiál do náhrady.
f) Po vytlačení uvolněte páku. Odstraňte GC FujiCEM míchací koncovku tak, že zatímco jednou rukou zmáčknete uvolňovací plošku a tlačíte na GC FujiCEM koncovku směrem dopředu, druhou rukou pohybujete přední částí GC FujiCEM míchací koncovky ze strany na stranu (obr.7). Očistěte konec kartuše a nasaďte víko.
Poznámka:
1) Nenechávejte použitou GC FujiCEM míchací koncovku na kartuši po delší dobu.
2) Množství zbytkového materiálu v kartuši může být posouzeno dle pozice zpětné páky na spodní straně dávkovače. Protože má kartuše průhledné koncovky, může být zbytkové množství zjištěno také dle pozice zátky, viditelné v kartuši. Pokud je v kartuši pouze malé zbytkové množství, pasta nemůže být dávkována za pomoci GC FujiCEM míchací koncovky.
3) Z důvodu poškození neodkládejte dávkovač s kartuší a míchací koncovkou.
4. CEMENTOVÁNÍ
a) Pokryjte dostatečným množstvím cementu vnitřní povrch náhrady a okamžitě usaďte. Pracovní čas je 2 minuty 15 sekund od začátku míchání při teplotě 23°C (74°F). Vyšší teplota zkracuje pracovní čas. Udržujte mírný tlak.
b) Začněte s odstraněním přebytečného cementu nástrojem, když se jeví jako „gumový".
c) Zakončování může být zahájeno 4 minuty 30 sekund po usazení náhrady.

B. TECHNIKA CEMENTOVÁNÍ – RUČNÍ MÍCHÁNÍ
1. PŘÍPRAVA ZUBU
Stejné ad A.1.
2. PŘÍPRAVA NÁHRADY
Stejné ad A.2.
3. DÁVKOVÁNÍ
a) Sejměte víčko kartuše.
b) Stlačte páku a vytlačte požadované množství past na míchací podložku.
Poznámka:
1) Před vytlačením prvního materiálu z nové kartuše nebo po delším nepoužívání vytlačte malé množství past z kartuše.
2) Jezdec může být posunut vpřed nebo vzad z důvodu změny požadovaného množství vytlačeného materiálu (obr. 8)
1. Pozice jezdce pro jednu inlej.
2. Pozice jezdce pro jednu korunku.
c) Zatímco stlačujete páku (obr. 9-1) zarovnejte a odřízněte vytlačený materiál nadzvednutím kartuše do svislé polohy na míchací podložce (obr. 9-2).
d) Když po vytlačení uvolníte páku, pasty v koncovkách jsou nasáty zpět do kartuše. Očistěte konec kartuše a nasaďte víko.
Poznámka:
Množství zbytkového materiálu v kartuši může být posouzeno dle pozice zpětné páky na spodní straně dávkovače. Protože má kartuše průhledné koncovky, může být zbytkové množství zjištěno také dle pozice zátky, viditelné v kartuši.
4. MÍCHÁNÍ
Po vytlačení smíchejte a rozprostřete materiál do tenké vrstvy na míchací podložce za použití plastové špachtle. Míchejte důkladně rychlými pohyby po dobu 10 sekund. Dávejte pozor abyste nezamíchali vzduchové bubliny.
Poznámka:
1) Obě pasty mají podobnou barvu, míchejte tedy pozorně. V případě většího množství pro dvě až čtyři korunky míchejte 15 sekund.
2) Nemíchejte pasty GC FujiCEM s jinými materiály.
5. CEMENTOVÁNÍ
Stejné ad A.4.
Pro delší pracovní čas umístěte kartuš do chladničky.

ČIŠTĚNÍ / STERILIZACE PASTE PAK DÁVKOVAČE
Pro čištění a sterilizaci PASTE PAK DÁVKOVAČE dodržujte příslušný návod k použití.

ODSTÍN
Žlutý

SKLADOVÁNÍ
Pro dosažení optimálního výsledku skladujte na chladném a tmavém místě (4-25°C)(39,2-77,0°F).
Pokud materiál není používán delší dobu, skladujte v chladničce.
(Expirace: 2 roky od data výroby)

BALENÍ
1. GC FujiCEM náhradní balení (Automix kompatibilní)
Paste Pak kartuše (13,3g / 7,2mL) (2) s míchací podložkou (No.22)
2. GC FujiCEM Automix Paste Pak kartuše (13,3g / 7,2mL) (2), GC FujiCEM míchací koncovka (44)
3. Paste Pak dávkovač (1)

UPOZORNĚNÍ
1. V případě kontaktu s tkání dutiny ústní nebo pokožkou odstraňte okamžitě cement bavlněným tampónem, gázou nebo houbičkou namočenou v lihu. Opláchněte vodou. Pro izolaci operačního pole lze použít kofrdam a/nebo kakaové máslo.
2. V případě kontaktu s očima vypláchněte okamžitě vodou a vyhledejte lékařskou pomoc.
3. V řídkých případech může kov způsobit citlivost u některých osob. Jestliže jsou zaznamenány takové reakce, Paste Pak dávkovač (poniklovaný hliník) více nepoužívejte a vyhledejte lékaře.
4. Skladujte Paste Pak dávkovač odděleně od chemikálií jako jodová tinktura obsahující halogenovou složku. Mohlo by dojít ke změně barvy/odbarvení dávkovače.
5. GC Fuji PLUS CONDITIONER obsahuje 2% chlorid železitý. Není tedy doporučeno používat GC Fuji PLUS CONDITIONER v kombinaci s produkty obsahujícími epinefrin, mohlo by dojít k potřísnění tkáně dutiny ústní.
6. Nepoužívejte GC FujiCEM v kombinaci s materiály obsahujícími eugenol, jelikož eugenol může bránit řádnému tuhnutí a vazbě.
7. Tento produkt není indikován pro výplně nebo dostavby.
8. V ojedinělých případech může výrobek způsobit citlivost u některých osob. Jestliže jsou zaznamenány takové reakce, výrobek více nepoužívejte a vyhledejte lékaře.
9. Při práci vždy používejte osobní ochranné prostředky, jako jsou rukavice, obličejové masky a ochranné brýle.

Některé výrobky, které jsou uváděné v návodu k použití, mohou být klasifikovány jako nebezpečné podle GHS. Vždy se seznamte s bezpečnostními listy, které jsou k dispozici na adrese:
http://www.gceurope.com
Můžete je také získat u svého dodavatele.

ČIŠTĚNÍ A DEZINFEKCE
OPAKOVANĚ POUŽÍVANÉ DÁVKOVACÍ SYSTÉMY: aby se zabránilo křížové kontaminaci mezi pacienty, vyžadují tyto dávkovací systémy střední úroveň dezinfekce. Ihned po použití zkontrolujte a označte v případě pochybností. Znehodnoťte, pokud došlo k poškození dávkovacího systému.
NEPONOŘUJTE. Aby nedocházelo k zaschnutí a hromadění nečistot, důkladně očistěte dávkovací systém. Dezinfikujte produktem registrovaným pro střední úroveň dezinfekce dle místních zdravotních předpisů.

Posledně upravené : 07/2017

Prije uporabe pažljivo pročitati upute za uporabu. HR

GC FujiCEM®
GC FujiCEM® Automix

POJAČANI RADIOOPAKNI STAKLENOIONOMERNI CEMENT ZA CEMENTIRANJE

Samo za stručnu stomatološku uporabu u preporučenim indikacijama.

PREPORUČENE INDIKACIJE
1. Cementiranje inleja, onleja, krunica i mostova s metalnom osnovom
2. Cementiranje kompozitnih inleja, onleja, krunica i mostova
3. Cementiranje punih keramičkih inleja
4. Cementiranje punih keramičkih krunica i mostova (s osnovom iz cirkonija) velike čvrstoće
5. Cementiranje metalnih, keramičkih i vlaknastih kolčića

KONTRAINDIKACIJE
1. Prekrivanje pulpe.
2. Izbjeći korištenje ovog proizvoda kod pacijenata s poznatim alergijama na staklenoionomerne cemente, metakrilatni monomer ili metakrilatni polimer.

PRIKAZ DIJELOVA (Slika 1)
A. Paste Pak patrona
1. Poklopac 2. Unutarnji klip 3. Vrh patrone
B. Paste Pak dozator
4. Pištolj 5. Hvatište za prste 6. Poluga 7. Klizni zatvarač 8. Poluga za otpuštanje
C. GC FujiCEM vrh za miješanje
9. Tipka za otpuštanje 10. Držak 11. Vodilica

UPUTE ZA UPORABU

Omjer pasta / pasta (g/g)	2,0 / 1,0
Vrijeme miješanja (sek.)	10''-15''
Radno vrijeme (min., sek.) (pri 23°C) (od početka miješanja)	2'15''
Vrijeme početka završne obrade (min., sek.) (nakon postavljanja protetskog rada)	4'30''

POSTAVLJANJE PASTE PAK PATRONE
1. Pištolj treba biti potpuno utisnut u dozator (Slika 2).
Važno:
Pištolj utisnuti tako da se prstima pritisne poluga za otpuštanje i istodobno povuče klizni zatvarač (na donjoj strani dozatora).
2. Patronu postaviti u Paste Pak dozator (Slika 3). Provjeriti da je oznaka na patroni poravnata s oznakom na Paste Pak dozatoru kako je prikazano. Zatim patronu potpuno okrenuti u točan položaj.
3. Nakon postavljanja patrone potiskivati polugu za otpuštanje prema naprijed dok se ne zaustavi (Slika 4).
a) Polugu za otpuštanje potiskivati prema naprijed.
b) Ne pritiskati gornju stranu.
Važno:
Patronu skinuti tako da se pištolj potpuno utisne, a patrona se okrene natrag u označeni položaj.

A.TEHNIKA CEMENTIRANJA – SAMOMIJEŠANJE POMOĆU GC FujiCEM vrha za miješanje
1. PREPARACIJA ZUBA
a) Zub preparirati na uobičajeni način. Za prekrivanje pulpe koristiti kalcij hidroksid.
b) Preparirani zub očistiti plovučcem i vodom.
Važno:
Za optimalnu adheziju na prepariranu površinu zuba nanijeti sredstvo za kondicioniranje GC Fuji PLUS CONDITIONER u trajanju od 20 sekundi.
c) Temeljito isprati vodom. Višak vode osušiti komadićem vate ili laganim puhanjem stlačenim bezuljnim zrakom. NE PRESUŠITI. Preparirane površine trebaju izgledati vlažno (sjajiti se).
2. PRIPREMA PROTETSKOG RADA
Osigurati da je protetski rad prethodno obrađen sukladno uputama proizvođača.
3. DOZIRANJE I SAMOMIJEŠANJE
a) Skinuti poklopac patrone.
b) Prije svake uporabe provjeriti oba otvora na vrhu patrone i potvrditi da su paste u istoj razini kako bi se osigurao ravnomjerni tok iz patrone.
Važno:
Prije prvog istiskanja materijala iz nove patrone ili nakon dugog razdoblja nekorištenja, istisnuti malu količinu svake paste iz patrone.
c) GC FujiCEM vrh za miješanje pravilno postaviti na patronu tako da se vodilica na GC FujiCEM vrhu za miješanje poravna s otvorom na patroni i istodobno potiskuje vrh dok ne škljocne na patroni (Slika 5-1).
Važno:
1) Provjeriti da je GC FujiCEM vrh za miješanje sigurno postavljen na patronu. Ako nije, odstraniti GC FujiCEM vrh za miješanje i ponovno ga postaviti (Slika 5-2).
2) Ako se materijal čuvao u hladnjaku, patronu ostaviti na sobnoj temperaturi 10 minuta.
d) Hvatište za prste postaviti ispred poluge (Slika 6).
Važno:
Prije doziranja materijala u protetske radove malu količinu zamiješanog materijala istisnuti na podlogu.
e) Polako pritisnuti polugu za doziranje materijala u protetski rad.
f) Nakon doziranja otpustiti polugu. Za skidanje GC FujiCEM vrha za miješanje, jednom rukom potisnuti GC FujiCEM vrh za miješanje prema naprijed istodobno pritiskujući tipku za otpuštanje, a drugom rukom pomicati prednji dio GC FujiCEM vrha za miješanje s jedne na drugu stranu (Slika 7). Očistiti vrh patrone i zamijeniti poklopac patrone.
Važno:
1) Korišteni GC FujiCEM vrh za miješanje ne ostaviti na patroni duže vrijeme.
2) Količina preostalog materijala u patroni može se utvrditi na temelju položaja kliznog zatvarača na donjoj strani dozatora. Budući da su cilindri patrone prozirni, preostala količina također se može utvrditi na temelju položaja unutarnjeg klipa koji se vidi kroz cilindre. Kada je u patroni preostala samo mala količina paste, pasta se ne može dozirati iz GC FujiCEM vrha za miješanje.
3) Pad dozatora s patronom i vrhom za miješanje može uzrokovati oštećenja.
4. CEMENTIRANJE
a) Na unutarnju površinu protetskog rada nanijeti dovoljnu količinu cementa i odmah postaviti. Radno vrijeme iznosi 2 minute i 15 sekundi od početka miješanja pri 23°C. Više temperature skratit će radno vrijeme. Održati umjereni pritisak.
b) Višak cementa početi odstranjivati strugačem kada je višak cementa gumast.
c) Završna obrada može se započeti 4 minute i 30 sekundi nakon postavljanja protetskog rada.

B.TEHNIKA CEMENTIRANJA – RUČNO MIJEŠANJE
1. PREPARACIJA ZUBA
Pogledati pod A.1.
2. PRIPREMA PROTETSKOG RADA
Pogledati pod A.2.
3. DOZIRANJE
a) Skinuti poklopac patrone.
b) Pritisnuti polugu za doziranje potrebnih količina paste na podlogu za miješanje.
Važno:
1) Prije prvog istiskanja materijala iz nove patrone ili nakon dugog razdoblja nekorištenja, istisnuti malu količinu svake paste iz patrone.
2) Hvatište za prste može se pomicati prema naprijed i natrag za promjenu količine doziranja materijala (Slika 8).
1. Položaj hvatišta za prste za jedan inlej.
2. Položaj hvatišta za prste za jednu krunicu.
c) Pritiskujući polugu (Slika 9-1), poravnati i odvojiti istisnuti materijal iz vrhova patrone postavljanjem patrone i dozatora u okomiti položaj na podlozi za miješanje (Slika 9-2).
d) Kada se poluga nakon doziranja otpusti, ostatak paste na vrhovima patrone vraća se u patronu. Očistiti vrh patrone i zamijeniti poklopac patrone.
Važno:
Količina preostalog materijala u patroni može se utvrditi na temelju položaja kliznog zatvarača na donjoj strani dozatora. Budući da su cilindri patrone prozirni, preostala količina također se može utvrditi na temelju položaja unutarnjeg klipa koji se vidi kroz cilindre.
4. MIJEŠANJE
Nakon istiskivanja materijal plastičnom špatulom tanko razmazati na podlozi za miješanje. Temeljito miješati preklapanjem 10 sekundi. Paziti da se ne stvore mjehurići zraka.
Važno:
1) Dvije paste imaju sličnu boju, pa treba pažljivo miješati. Veća količina paste zahtijeva duže vrijeme miješanja (15 sekundi).
2) GC FujiCEM paste ne miješati s drugim materijalima.
5. CEMENTIRANJE
Pogledati pod A.4.
Za produljenje radnog vremena preporuča se patronu čuvati u hladnjaku.

ČIŠĆENJE / STERILIZACIJA PASTE PAK DOZATORA
Za čišćenje i sterilizaciju PASTE PAK DOZATORA, pogledati odgovarajuće upute za uporabu.

BOJA
Žuta

ČUVANJE
Za optimalno korištenje preporučuje se Čuvati na hladnom i tamnom mjestu (4-25°C). Ako se ne koristi duže vrijeme, čuvati u hladnjaku. (Rok valjanosti: 2 godine od datuma proizvodnje)

PAKIRANJE
1. GC FujiCEM dopunska (kompatibilna s Automix verzijom) Paste Pak patrona (13,3g / 7,2mL) (2) s podlogom za miješanje (br. 22)
2. GC FujiCEM Automix Paste Pak patrona (13,3g / 7,2mL) (2), GC FujiCEM vrh za miješanje (44)
3. Paste Pak dozator (1)

UPOZORENJE
1. U slučaju dodira sa sluznicom ili kožom, odmah odstraniti spužvicom ili vatom natopljenom u alkohol. Isprati vodom. Za izbjegavanje dodira može se koristiti koferdam i/ili kakao maslac za izolaciju radnog polja od kože ili sluznice.
2. U slučaju dodira s očima, odmah isprati vodom i potražiti liječnika.
3. U rijetkim slučajevima metali mogu izazvati osjetljivost kod nekih osoba. U slučaju takve reakcije valja prekinuti uporabu Paste Pak dozatora (aluminij presvučen niklom) i potražiti liječnika.
4. Paste Pak dozator čuvati dalje od kemikalija kao što je tinktura joda koja sadrži halogeni element. U suprotnome dozator može promijeniti boju.
5. GC Fuji PLUS CONDITIONER sadrži 2% željezo-klorida. Ne preporuča se koristiti GC Fuji PLUS CONDITIONER u kombinaciji s proizvodima koji sadrže epinefrin, budući da može doći do obojenja sluznice.
6. GC FujiCEM ne koristiti u kombinaciji s materijalima koji sadrže eugenol, budući da eugenol može spriječiti pravilno stvrdnjavanje ili spajanje cementa GC FujiCEM.
7. Ovaj proizvod nije namijenjen za izradu ispuna ili nadogradnji.
8. U rijetkim slučajevima ovaj proizvod može uzrokovati osjetljivost kod nekih osoba. U slučaju takve reakcije valja prekinuti s uporabom proizvoda i obratiti se liječniku.
9. Osobna zaštitna sredstva, kao što su rukavice, maska za lice i sigurnosna zaštita za oči, treba uvijek nositi.

Neki proizvodi spomenuti u ovoj Uputi za uporabu mogu se klasificirati kao opasni prema GHS. Uvijek provjerite u sigurnosno tehničkom listu na:
http://www.gceurope.com
Također su dostupni kod vašeg dobavljača.

ČIŠĆENJE I DEZINFEKCIJA
VIŠEKRATNO UPOTREBLJIVA PAKIRANJA: kako bi se izbjeglo onečišćenje između pacijenata ova višekratno upotrebljiva pakiranja zahtijevaju dezinfekciju srednje razine. Odmah nakon uporabe pregledati višekratno upotrebljivo pakiranje i označiti oštećenja ako ih ima. Oštećenu napravu odbaciti.
NE URANJATI U TEKUĆE SREDSTVO ZA DEZINFEKCIJU. Temeljito očistiti višekratno upotrebljivo pakiranje kako bi se spriječilo sušenje i nakupljanje onečišćenja. Dezinficirati sredstvom za dezinfekciju srednje razine prema registriranoj zdravstveno-infektivnoj kontroli sukladno regionalno/nacionalnim smjernicama.

Zadnje izdanje : 07/2017

Használat előtt az útmutatót olvassa el figyelmesen! HU

GC FujiCEM®
GC FujiCEM® Automix

RADIOPAK, MŰGYANTÁVAL MEGERŐSÍTETT ÜVEGIONOMER RAGASZTÓCEMENT

Felhasználását csak szakképzett fogászati személyzetnek javasoljuk a megadott felhasználási területen.

AJÁNLOTT ALKALMAZÁSI TERÜLET
1. Fém inlay-k, onlay-k, fémvázas koronák és hidak rögzítése
2. Kompozit rezin inlay-k, onlay-k, koronák és hidak rögzítése
3. Teljes kerámia inlay-k rögzítése
4. Magas erősségű (cirkóniumvázas) teljes kerámia koronák és hidak rögzítése
5. Fém, kerámia és üvegszálas csapok rögzítése

ELLENJAVALLATOK
1. Pulpasapkázás
2. Kerülje a termék használatát üvegionomer cementre, metakrilát monomerekre vagy metakrilát polimerekre allergiás páciensek esetében.

ALKATRÉSZEK MEGNEVEZÉSE (1. ábra)
A. Paste Pak patron
1. Fedél 2. Belső dugattyú 3. Patroncsőr
B. Paste Pak adagoló
4. Dugattyú 5. Mennyiségszabályoz ó 6. Adagolókar 7. Rögzítőkar 8. Oldókar
C. GC FujiCEM keverőcsőr
9. Kioldó gomb 10. Markolat 1. Igazítóhegy

HASZNÁLATI ÚTMUTATÓ

Paszta/paszta arány	2,0 / 1,0
Keverési idő (mp)	10''-15''
Munkaidő (perc, mp) (23°C-on) (a keverés kezdetétől)	2'15''
Finírozás megkezdésének ideje (perc, mp) (a helyreállítás behelyezése után)	4'30''

A PASTE-PAK PATRON BEHELYEZÉSE
1. Győződjön meg róla, hogy a dugattyú tökéletesen vissza van húzva az adagolóba (2. ábra).
Megjegyzés:
A dugattyú visszahúzásához a rögzítőkart és az oldókart (az adagoló alsó oldala) szorítsa össze ujjaival és húzza teljesen hátra.
2. Helyezze a patront az adagolóba. (3. ábra) Bizonyosodjon meg arról, hogy a patronon elhelyezett felfelé mutató nyíl egy vonalba esik az adagolón lévő jelzéssel, ahogyan az ábra is mutatja. Ezután fordítsa el a patront teljesen, a megfelelő pozícióig.
3. A patron behelyezését követően a dugattyút ütközésig tolja előre. (4. ábra)
a) Nyomja előre az oldókart.
b) Ne nyomja meg a felső részét.
Megjegyzés:
A patron eltávolításához az adagoló dugattyúját húzza vissza az adagolóba és a patront a jelölés irányába fordítsa el.

A.RÖGZÍTÉSI TECHNIKA -ÖNKEVERÉS A FujiCEM keverőcsőrrel
1. A FOG ELŐKÉSZÍTÉSE
a) A fogat preparálja a megszokott módon. Pulpasapkázáshoz használjon kálcium-hidroxidot.
b) A preparált fogat horzskővel és vízzel tisztítsa meg.
Megjegyzés:
A preparált fogat 20 másodpercig kezelje GC Fuji PLUS CONDITIONER-rel, így optimális kötést érhet el.
c) Alaposan öblítse le vízzel, majd egy vattagombóccal vagy enyhe olajmentes légárammal szárítsa le a felületet. NE SZÁRÍTSA TELJESEN SZÁRAZRA. Legjobb, ha a preparált felület nedvesnek tűnik (csillog).
2. A HELYREÁLLÍTÁS ELŐKÉSZÍTÉSE
Győződjön meg róla, hogy a helyreállítást a gyártó utasításainak megfelelően kezelték és készítették elő.
3. KIADAGOLÁS AZ ÖNKEVERŐ CSŐRREL
a) Távolítsa el a patron kupakját.
b) Minden használat előtt ellenőrizze a patron mindkét nyílását, valamint hogy a paszták szintje azonos, hogy a patronból egyenlően legyenek kiadagolhatók.
Megjegyzés:
Mielőtt az új patront először használja, vagy két használat között hosszú idő telik el, nyomjon ki egy kis adagot a patronból.
c) Csatlakoztassa a GC FujiCEM keverőcsőrt a patronhoz úgy, hogy a keverőcsőrön található igazító hegy a patronon található lyukba illeszkedjen. Ezzel egyidőben kattanásig nyomja a csőrt a patron felé (5-1. ábra).
Megjegyzés:
1) Győződjön meg róla, hogy a GC FujiCEM keverőcsőrt megfelelően csatlakoztatta a patronhoz. Amennyiben nem, távolítsa el a keverőcsőrt, majd csatlakoztassa újból (5-2. ábra).
2) Ha az anyagot hűtőszekrényben tárolta, 10 percig hagyja állni szobahőmérsékleten.
d) Állítsa be a mennyiségszabályzót az adagolókar elejére (6. ábra).
Megjegyzés:
Mielőtt a helyére adagolná az anyagot, nyomjon ki belőle egy keveset egy keverőlapra.
e) Lassan nyomja le az adagolókart a kiadagoláshoz.
f) Kinyomás után engedje fel az adagolókart. A GC FujiCEM keverőcsőr eltávolításához nyomja előre a keverőcsőrt a kioldó gomb megnyomása közben, mialatt a másik kezével a keverőcsőr elejét mozgatja ide-oda (7. ábra). Tisztítsa meg a patron hegyét, majd cserélje ki a keverőcsőrt.
Megjegyzés:
1) Ne hagyja a használt GC FujiCEM keverőcsőrt hosszabb ideig a patronhoz csatlakoztatva.
2) A patronban található anyagmennyiség megállapítható, ha ránéz az adagoló alján található rögzítőkarra. Mivel az anyag áttetsző patronban van, mennyisége vizuálisan is megállapítható. Amikor már csak kevés anyag maradt a patronban, a paszta már nem nyerhető ki biztosan a GC FujiCEM keverőcsőrből.
3) A adagoló sérülésének elkerülése érdekében ne ejtse le azt a patronnal és a keverőcsőrrel együtt.
4. RÖGZÍTÉS
a) Megfelelő vastagságban vigye fel a cementet a helyreállítás belső felületére, és azonnal illessze a helyére. A munkaidő a keverés kezdetétől számítva 2 perc 15 másodperc 23°C-os (73,4°F) hőmérséklet esetén. A magasabb hőmérséklet csökkenti a munkaidőt. A finírozás felszínél folyamatos enyhe nyomást gyakoroljon.
b) A felesleges cement eltávolítását akkor kezdje meg, amikor az anyag gumiszerű állapotot ért el.
c) A finírozást a helyreállítás beillesztése után 4 perc 30 másodperc elteltével kezdheti el.

B.RÖGZÍTÉSI TECHNIKA – KÉZI KEVERÉS
1. A FOG ELŐKÉSZÍTÉSE
Lásd az A.1 pontnál.
2. A HELYREÁLLÍTÁS ELŐKÉSZÍTÉSE
Lásd az A.2 pontnál.
3. KIADAGOLÁS
a) Távolítsa el a patron kupakját.
b) A kívánt pasztamennyiséget az adagolókar lenyomásával adagolhatja ki a keverőlapra.
Megjegyzés:
1) Mielőtt első alkalommal használná az új patront, vagy két használat között hosszabb idő telt el, nyomjon ki a patronból egy kis adagot.
2) A mennyiségszabályzót előre és hátra is mozgathatja, ezzel szabályozva az adagolható anyagmennyiséget (8. ábra).
1. pozíció egy inlay anyagszükséglete.
2. pozíció egy korona anyagszükséglete
c) Az adagolókar lenyomása közben (9-1. ábra) a kiáramló anyagot elvághatja, amennyiben az adagolót függőleges helyzetbe mozgatja (9-2. ábra).
d) Engedje el az adagolókart. Ha elengedi az adagolókart, a fecskendő végén az anyag visszahúzódik a patronba. Helyezze vissza a zárókupakot.
Megjegyzés:
A patronban található anyagmennyiség megállapítható, ha ránéz az adagoló alján található rögzítőkarra. Mivel az anyag áttetsző patronban van, mennyisége vizuálisan is megállapítható.
4. KEVERÉS
Miután kiadagolta az anyagot, egy műanyag spatula segítségével vékonyan kenje szét a keverőblokkon. 10 másodpercig gondosan átlapolgatva keverje az anyagot. Ügyeljen rá, hogy elkerülje a légbuborékok képződését.
Megjegyzés:
1) A két pasztának hasonló a színe, ezért figyelmesen keverje őket. Nagyobb mennyiség esetén 15 másodpercig keverje az anyagot.
2) A GC FujiCEM pasztákat ne keverje össze más anyaggal.
5. RÖGZÍTÉS
Lásd az A.4 pontnál.
A munkaidő meghosszabbítására a patronokat ajánlatos hűtőszekrényben tárolni.

A PASTE PAK ADAGOLÓ STERILIZÁLÁSA / TISZTÍTÁSA
A Paste Pak adagoló tisztításához és sterilizálásához olvassa el a vonatkozó használati útmutatót.

SZÍNÁRNYALAT
Világossárga

TÁROLÁS
Az optimális teljesítmény eléréséhez sötét, hűvös (4-25°C)(39,2-77,0°F) helyen tárolja. Amennyiben hosszabb ideig nem használja, tárolja hűtőszekrényben.
(Eltartható: a gyártástól számított 2 évig)

KISZERELÉS
1. GC FujiCEM utántöltő (Automix kompatibilis)
Paste Pak patron (13,3g / 7,2mL) (2) keverőtömb (No.22)
2. GC FujiCEM Automix Paste Pak patron (13,3g / 7,2mL) (2), GC FujiCEM keverőcsőr (44)
3. Paste Pak adagoló (1)

FIGYELMEZTETÉS
1. Amennyiben az anyag nyálkahártyára vagy bőrre kerül, azonnal távolítsa el alkoholba mártott szivacs- vagy vattadarabbal. Bő vízzel öblítse le. Az érintkezés elkerülése érdekében kofferdám vagy kakaóvaj használata ajánlott a beavatkozás területének a szájnyálkahártyától vagy bőrtől történő izolálására.
2. Amennyiben az anyag szembe kerül, bő vízzel öblítse ki és forduljon szakorvoshoz.
3. Néhány esetben, bizonyos személyeknél a fémek érzékenységet okozhatnak. Ilyen reakciók előfordulása esetén függessze fel az adagoló használatát (nikkelezett alumínium) és forduljon szakorvoshoz.
4. A Paste Pak adagolót tartsa távol a vegyszerektől (pl. halogén elemeket tartalmazó jód-tinktúra) mert az adagoló elszíneződhet.
5. A GC Fuji PLUS CONDITIONER 2% vas-kloridot tartalmaz. Használata nem javasolt Epinephrine tartalmú anyagok alkalmazásakor, melyek reakcióba lépnek a vassal és elszínezhetik a nyálkahártyát.
6. Ne használja a FujiCEM-et eugenoltartalmú anyagokkal együtt, mert az eugenol gátolhatja a FujiCEM megfelelő kötését vagy megszilárdulását.
7. Az anyag töméskészítésre vagy csonkfelépítésre nem alkalmazható.
8. A termék ritkán érzékenységi reakciót válthat ki egyes személyeken. Amennyiben hasonlót tapasztal, függessze fel a termék használatát, és páciense forduljon szakorvoshoz.
9. Mindig viseljen személyi védőfelszerelést, mint például kesztyűt, maszkot, biztonsági szemvédőt.

Némely, a jelen használati útmutatóban említett termék a GHS besorolás szerint veszélyes lehet. Mindig tájékozódjon a biztonsági adatlapokból, melyek az alábbi címen érhetőek el:
http://www.gceurope.com
Az adatlapokat igényelheti beszállítójától is.

TISZTÍTÁS ÉS FERTŐTLENÍTÉS
TÖBBCÉLÚ KISZERELÉS: a páciensek közti keresztfertőzések elkerülésének érdekében ez az eszköz közepes szintű dezinfekciót igényel. A használat után azonnal ellenőrizze az eszközt és a címke sértetlenségét. Amennyiben sérült dobja ki.
NE MERÍTSE FOLYADÉKBA. Alaposan tisztítsa meg az eszközt a szennyeződések megtapadásának vagy rászáradásának elkerülésére. Fertőtlenítse egészségügyben regisztrált közepes szintű infekciókontrol csoportba tartozó termékkel, a regionális/nemzeti előírásoknak megfelelően.

Utoljára módosítva : 07/2017

Przed użyciem przeczytaj uważnie instrukcję stosowania. PL

GC FujiCEM®
GC FujiCEM® Automix

NIEPRZEPUSZCZALNY DLA PROMIENI RTG WZMOCNIONY ŻYWICĄ CEMENT GLASJONOMEROWY DO OSADZANIA

Wyłącznie do stosowania przez lekarza dentystę według zalecanych wskazań.

WSKAZANIA
1. Osadzanie wkładów, nakładów, koron i mostów na podbudowie z metalu
2. Osadzanie wkładów, nakładów, koron i mostów kompozytowych
3. Osadzanie wkładów pełnoceramicznych
4. Osadzanie pełnoceramicznych koron i mostów z ceramiki o wysokiej wytrzymałości (na podbudowie z cyrkonu)
5. Osadzanie wkładów korzeniowych z metalu, porcelany i włókien szklanych

PRZECIWWSKAZANIA
1. Pokrycie obnażonej miazgi.
2. Unikać stosowania tego produktu u pacjentów z rozpoznaną alergią na cement szkłojonomerowy, monomer metakrylanowy lub polimer metakrylanu.

OPIS CZĘŚCI SKŁADOWYCH (ryc. 1)
A. Nabój Paste Pak
1.Osłona 2. Tłok wewnętrzny 3. Końcówka naboju
B. Podajnik Paste Pak
4.Tłok 5. Nasadka regulacyjna 6. Dźwignia 7. Suwak 8.Zwolnienie blokady tłoka
C. Kaniula mieszająca GC FujiCEM
9.Klapka zwalniająca 10. Uchwyt 11. Prowadnica

INSTRUKCJA STOSOWANIA

Stosunek wagowy past (g/g)	2,0 / 1,0
Czas mieszania (sek.)	10'' -15''
Czas pracy (min, sek.) (23°C) (od początku mieszania)	2' 15''
Czas do rozpoczęcia ostatecznego opracowania (min, sek.) (po osadzeniu odbudowy)	4' 30'

ŁADOWANIE NABOJU PASTE PAK
1. Upewnić się, że tłok cofnięty jest do końca podajnika (ryc. 2).
Uwaga:
Aby cofnąć tłok, nacisnąć palcami przycisk zwalniający i jednocześnie przesunąć do tyłu blokadę tłoka w dolnej części podajnika.
2. Włożyć nabój do podajnika (ryc. 3).Upewnić się, że znak na naboju zgadza się ze znakiem na podajniku tak, jak zostało to zilustrowane. Następnie przekręcić nabój do prawidłowej pozycji.
3. Po załadowaniu naboju przesunąć przycisk zwalniający blokadę tłoka do przodu do oporu (ryc. 4).
a) Przesunąć przycisk zwalniający tłok do przodu.
b) Nie naciskać przy tym dźwigni.
Uwaga:
Aby wyjąć nabój, cofnąć tłok do końca i nabój przekręcić z powrotem do oznaczonej pozycji.

A. TECHNIKA OSADZANIA – AUTOMATYCZNE MIESZANIE ZA POMOCĄ końcówek mieszających GC FujiCEM
1. PREPARACJA ZĘBA
a) Opracować ząb według obowiązujących zasad. Do przykrycia miazgi zastosować preparat wodorotlenkowo-wapniowy.
b) Oczyścić oszlifowany ząb pumeksem z wodą.
Uwaga:
Zastosowanie na 20 sekund GC Fuji PLUS CONDITIONER umożliwia uzyskanie optymalnej adhezji.
c) Spłukać dokładnie wodą. Osuszyć wacikiem lub delikatnym strumieniem powietrza bez dodatku smaru.
NIE PRZESUSZYĆ. Przygotowane powierzchnie powinny być lekko wilgotne (lśniące).
2. PREPARACJA ODBUDOWY
Upewnić się, że uzupełnienie protetyczne zostało przygotowane i opracowane zgodnie z zaleceniami producenta.
3. POBIERANIE I AUTOMATYCZNE MIESZANIE MATERIAŁU
a) Zdjąć nakrętkę z naboju.
b) Przed każdorazowym użyciem sprawdzić i upewnić się, że pasty w obydwu ujściach naboju są na tym samym poziomie, by zapewnić ich równomierny wypływ.
Uwaga:
Przed pierwszym użyciem nowego naboju lub po dłuższej przerwie w stosowaniu wycisnąć niewielką ilość past.
c) Kaniulę mieszającą GC FujiCEM prawidłowo umocować na naboju naprowadzając prowadnicę kaniuli mieszającej na odpowiedni otwór w naboju i równocześnie dociskając aż zaskoczy na nabój (ryc. 5-1).
Uwaga:
1) Upewnić się, że końcówka mieszająca GC FujiCEM jest dobrze zamocowana na naboju. Jeżeli nie, zdjąć końcówkę mieszającą GC FujiCEM i ponownie zamocować (ryc. 5-2).
2) Jeżeli materiał był przechowywany w chłodziarce, pozostawić na 10 minut w temperaturze pokojowej.
d) Nasadkę regulacyjną przesunąć do przodu dźwigni (ryc. 6).
Uwaga:
Przed aplikacją materiału wycisnąć niewielką ilość zmieszanej pasty na bloczek.
e) Powoli naciskać dźwignię dozując i aplikując materiał do uzupełnienia.
f) Po pobraniu materiału puścić dźwignię. Aby wyjąć kaniulę mieszającą GC FujiCEM, wypchnąć ją do przodu poruszając jedną ręką w jedną i drugą stronę przednią część kaniuli i naciskając klapkę zwalniającą drugą ręką (ryc. 7). Oczyścić końcówkę naboju i nałożyć osłonę.
Uwaga:
1) Nie pozostawiać użytej kaniuli mieszającej GC FujiCEM na naboju na dłuższy czas.
2) Ilość materiału pozostałego w naboju można określić na podstawie pozycji suwaka w dolnej części podajnika. Ponieważ cylindry naboju są przezroczyste wskazówką do ustalenia ilości pozostałego materiału może być pozycja wewnętrznego tłoka widocznego przez cylindry. Jeżeli w naboju znajdują się niewielkie resztki pasty, pasta może nie przedostać się przez kaniulę mieszającą GC FujiCEM.
3) Aby uniknąć uszkodzenia, podajnik z nabojem i kaniulą mieszającą chronić przed upadkiem.
4. OSADZANIE UZUPEŁNIENIA
a) Pokryć wewnętrzną powierzchnię odbudowy dostateczną ilością cementu i od razu osadzić. Czas pracy wynosi 2 minuty 15 sekund od początku mieszania przy 23°C.
Wyższe temperatury skracają czas pracy. Uzupełnienie umiarkowanie docisnąć.
b) Usuwanie nadmiaru cementu skalpelem rozpocząć, gdy osiągnie on gumowatą konsystencję.
c) Opracowanie końcowe można rozpocząć 4 minuty 30 sekund po osadzeniu uzupełnienia.

B.TECHNIKA OSADZANIA – MIESZANIE RĘCZNE
1. PREPARACJA ZĘBA
Patrz A.1.
2. PREPARACJA ODBUDOWY
Patrz A.2.
3. POBIERANIE MATERIAŁU
a) Zdjąć nakrętkę z naboju.
b) Nacisnąć dźwignię podajnika, by wycisnąć wymaganą ilość pasty na bloczek do mieszania.
Uwaga:
1) Przed pierwszym użyciem nowego naboju lub po dłuższej przerwie w stosowaniu wycisnąć niewielką ilość past.
2) Nasadka regulacyjna może być przesuwana do przodu lub do tyłu by zmienić ilość wyciskanego materiału (ryc. 8).
1. Pozycja nasadki regulacyjnej na jeden wkład.
2. Pozycja nasadki regulacyjnej na jedną koronę.
c) Materiał wyciskać naciskając dźwignię (ryc. 9-1) i przesuwając nabój i podajnik do pozycji pionowej, odcinać wyciśnięty z końcówki naboju materiał na bloczku do mieszania (ryc. 9-2).
d) Gdy po pobraniu materiału zwolniona zostaje dźwignia, pozostałości past w końcówkach naboju mogą cofnąć się do naboju. Oczyścić końcówki naboju i nałożyć osłonę.
Uwaga:
Ilość materiału pozostałego w naboju można określić na podstawie pozycji suwaka w dolnej części podajnika. Ponieważ cylindry naboju są przezroczyste wskazówką do ustalenia ilości pozostałego materiału może być pozycja wewnętrznego tłoka widocznego przez cylindry.
4. MIESZANIE
Po pobraniu rozprowadzić obydwie pasty przy użyciu plastikowej szpatułki cienką warstwą na bloczku do mieszania. Mieszać dokładnie okrężnymi ruchami przez 10 sekund. Starać się nie wprowadzać pęcherzyków powietrza.
Uwaga:
1) Obydwie pasty są podobne w kolorze, dlatego należy je starannie mieszać. Większa ilość pasty wymaga dłuższego czasu mieszania (15 sekund).
2) Nie mieszać past GC FujiCEM z innymi materiałami.
5. OSADZANIE UZUPEŁNIENIA
Patrz A.4.
Do wydłużenia czasu pracy zalecane jest schłodzenie naboju.

OCZYSZCZANIE/STERYLIZACJA PODAJNIKA PASTE PAK
Postępowanie dotyczące oczyszczania i sterylizacji podajnika typu PASTE PAK przedstawiono w oddzielnej instrukcji.

ODCIEŃ
Żółty

WARUNKI PRZECHOWYWANIA
Zalecany w celu uzyskania optymalnego rezultatu, przechowywać w chłodnym i ciemnym miejscu (4-25°C).
W przypadku niestosowania w dłuższym okresie czasu przechowywać w chłodziarce.
(Okres przydatności do użycia: 2 lata od daty produkcji)

OPAKOWANIA
1. Uzupełnienie GC FujiCEM (kompatybilne z Automix) nabój typu Paste Pak (13,3g/7,2mL) (2) z bloczkiem do mieszania (Nr 22)
2. Uzupełnienie GC FujiCEM Automix nabój typu Paste Pak (13,3g/7,2mL) (2), kaniule mieszające GC FujiCEM (44)
3. Podajnik typu Paste Pak (1)

ŚRODKI OSTROŻNOŚCI
1. W przypadku kontaktu z błoną śluzową lub skórą materiał niezwłocznie usunąć gąbką lub wacikiem nasączonymi alkoholem. Spłukać wodą. Aby uniknąć kontaktu, do odizolowania pola operacyjnego od skóry lub błony śluzowej można zastosować koferdam i/lub masło kakaowe.
2. W przypadku kontaktu z gałką oczną, natychmiast spłukać wodą i skonsultować się z lekarzem specjalistą.
3. W rzadkich przypadkach u niektórych osób metal może wywołać alergię. Jeżeli dojdzie do takich reakcji, przerwać stosowanie podajnika Paste Pak (niklowane aluminium) i skierować do lekarza.
4. Podajnik Paste Pak przechowywać z dala od substancji chemicznych zawierających halogen takich jak jodyna.
Podajnik może ulec odbarwieniu.
5. GC Fuji PLUS CONDITIONER zawiera 2% chlorek żelazowy. Niewskazane jest stosowanie GC Fuji PLUS CONDITIONER w połączeniu z produktami zawierającymi adrenalinę, gdyż może to spowodować przebarwienie błony śluzowej.
6. Nie stosować GC FujiCEM w połączeniu z materiałami zawierającymi eugenol, gdyż eugenol może utrudniać prawidłowe związanie lub łączenie GC FujiCEM.
7. Produkt ten nie jest wskazany do wypełnień i odbudowy zrębu korony.
8. W rzadkich przypadkach, u niektórych osób produkt możewywołać alergię. Jeżeli dojdzie do takich reakcji, należyprzerwać stosowanie produktu i skonsultować się zlekarzem.
9. Zawsze powinny być używane środki ochrony indywidualnej (PPE), takie jak rękawice, maski i okulary ochronne.

Niektóre produkty wymienione w niniejszej instrukcji stosowania mogą być sklasyfikowane jako niebezpieczne zgodnie z GHS. Zawsze należy zapoznać się z kartami charakterystyki dostępnymi na stronie:
http://www.gceurope.com
Można je również otrzymać od dostawcy.

CZYSZCZENIE I DEZYNFEKCJA
WYROBY MEDYCZNE WIELORAZOWEGO UŻYCIA: Aby uniknąć krzyżowego zakażenia między pacjentami wyrób wymaga dezynfekcji średniego stopnia. Bezpośrednio po użyciu
produkt oraz etykietę należy badać pod kątem uszkodzenia. Wyrzucić produkt w razie stwierdzenia uszkodzeń.
NIE ZANURZAĆ W ŚRODKACH DEZYNFEKCYJNYCH. Dokładnie oczyścić produkt, aby zapobiec wysychaniu i akumulacji substancji zanieczyszczających. Dezynfekcję wykonywać dopuszczonym do stosowania środkiem klasy medycznej do zapobiegania infekcjom zgodnie z wytycznymi regionalnymi/krajowymi.

Ostatnia aktualizacja : 07/2017

Înainte de utilizare, citiţi cu atenţie instrucţiunile de folosire. RO

GC FujiCEM®
GC FujiCEM® Automix

CIMENT IONOMER DE STICLĂ ÎMBUNĂTĂŢIT, RADIOOPAC, PENTRU CIMENTARE

A se folosi doar de către medicii stomatologi conform indicaţiilor recomandate.

INDICAŢII RECOMANDATE
1. Cimentarea inlay-urilor, onlay-urilor, coroanelor şi punţilor cu suport metallic.
2. Cimentarea inlay-urilor, onlay-urilor, coroanelor şi punţilor răşinice.
3. Cimentarea tuturor inlay-urilor ceramice
4. Cimentarea tuturor coroanelor şi punţilor din ceramică dură cu suport din zirconiu.
5. Cimentarea pivoţilor din metal, ceramică sau fibră de sticlă

CONTRAINDICAŢII
1. Coafaj direct
2. Evitaţi utilizarea acestui produs în cazul pacienţilor cu alergii cunoscute la cimenturi ionomere de sticlă, monomeri metacrilaţi sau polimeri metacrilaţi.

IDENTIFICAREA COMPONENTELOR(Fig.1)
A. Cartuşul Paste Pak
1. Capac 2. Piston interior 3. Vârful cartuşului
B. Aplicator Paste Pak
4. Piston 5. Ghid de ajustare 6. Mâner 7. Bloc glisant 8. Declanşatorul pistonului
C. GC FujiCEM vârf aplicator
9. Declanşator 10. Manetă 11. Vârf de ghidaj

NDICAŢII DE FOLOSIRE

Raportul pastă /pastă (g/g)	2,0 / 1,0
Timp de amestecare (sec)	10'' -15''
Timp de lucru (min.,sec.) (la 23°C) (de la începutul amestecării)	2' 15''
Timpul final de începere a finisării (min.,sec.) (după ce restaurarea a făcut priză)	4' 30'

ÎNCĂRCAREA CARTUŞULUI PASTE PAK
1. Asiguraţi-vă că pistonul este complet retras în aplicator (Fig.2)
Notă:
Pentru a retrage pistonul, apăsaţi declanşatorul pistonului şi în acelaşi timp trageţi blocul glisant (de sub aplicator) cu degetele.
2. Încărcaţi cartuşul în Aplicatorul Paste Pak (Fig.3). Asiguraţi-vă că semnul de pe cartuş este aliniat cu cel de pe Aplicatorul Paste Pak ca în pozǎ. Apoi introduceţi complet cartuşul în poziţia corectă.
3. După încărcarea cartuşului, împingeţi declanşatorul pistonului în faţă până se oprește (Fig.4).
a) Împingeţi declanşatorul pistonului în faţă
b) Nu împingeţi partea de deasupra
Notă:
Pentru a scoate cartuşul, retractaţi complet pistonul şi întoarceţi cartuşul înapoi în poziţia marcată.

A. TEHNICA DE CIMENTARE – AMESTECARE AUTOMATĂ cu vârfurile aplicatoare GC FujiCEM
1. PREGĂTIREA DINTELUI
a) Pregătiţi dintele în mod obişnuit. Pentru coafajul direct, folosiţi hidroxid de calciu.
b) Curăţaţi dintele pregătit cu o freză şi apă.
Notă:
Folosiţi GC Fuji PLUS CONDITIONER pe suprafaţa dintelui pregătit timp de 20 de secunde pentru o adeziune optimă.
c) Clătiţi bine cu apă. Îndepărtaţi umezeala în exces prin tamponare cu o buletă sau prin uscare blândă cu aer necontaminat cu ulei. NU DESICAŢI. Suprafaţa dintelui pregătit trebuie să aibă un aspect umed (strălucitor).
2. PREGĂTIREA RESTAURĂRII
Asiguraţi-vă că restaurarea este condiţionată şi manipulată în conformitate cu indicaţiile producătorului.
3. DOZAREA ŞI AMESTECAREA AUTOMATĂ
a) Scoateţi capacul cartuşului.
b) Înainte de fiecare utilizare, verificaţi cele 2 deschizături ale vârfului cartuşului pentru a vedea dacă pastele sunt la acelaşi nivel astfel încât să se asigure un debit egal la ieşirea din cartuş.
Notă:
Înainte de prima dozare dintr-un cartuş nou sau la folosirea după o perioadă mai îndelungată a unui cartuş, lăsaţi pastele să curgă din cartuş.
c) Ataşaţi la cartuş vârful aplicator GC FujiCEM în mod corect prin alinierea vârfului de ghidaj al vârfului aplicator GC FujiCEM cu gaura cartuşului, împingând simultan vârful până se ataşează cu un clic la cartuş (Fig 5-1).
Notă:
1) Asiguraţi-vă că vârful aplicator GC FujiCEM este ataşat corect la cartuş. În caz contrar, scoateţi vârful aplicator GC FujiCEM şi reataşaţi-l (Fig. 5-2).
2) Dacă materialul a fost refrigerat, lăsaţi cartuşul la temperatura camerei timp de 10 minute.
d) Setaţi ghidul de ajustare în faţa mânerului (Fig.6)
Notă:
Înainte de dozarea materialului în dispozitiv, scurgeţi o cantitate mică de pastă amestecată pe o hârtie.
e) Apăsaţi încet mânerul pentru a distribui materialul în dispozitiv.
f) După dozare, eliberaţi mânerul. Pentru a scoate vârful aplicator GC FujiCEM, împingeţi vârful aplicator GC FujiCEM în faţă în timp ce apăsaţi declanşatorul cu o mână, şi mişcaţi partea din faţă a vârfului aplicator GC FujiCEM dintr-o parte în cealaltă cu cealaltă mână (Fig.7).
Curăţaţi vârful cartuşului şi înlocuiţi capacul cartuşului.
Notă:
1) Nu lăsaţi în cartuş vârful aplicator GC FujiCEM folosit pentru o perioadă lungă de timp.
2) Cantitatea de material rezidual din cartuş poate fi confirmată de poziţia blocului glisant de sub aplicator.
Deoarece cilindrii cartuşului sunt translucenţi, cantitatea reziduală poate fi confirmată deasemenea şi de poziţia pistonului interior care poate fi observat prin cilindri. Atunci când rămâne doar o mică cantitate de pastă în cartuş, este posibil să nu fie dozată de vârful aplicator GC FujiCEM.
3) Pentru a evita deteriorarea, nu permiteţi ca aplicatorul cu cartuşul şi vârful aplicator să cadă.
4. CIMENTAREA
a) Căptuşiţi suprafaţa internă a restaurării cu o cantitate suficientă de ciment şi poziţionaţi în cavitatea bucală imediat. Timpul de lucru este 2 min 15 sec din momentul începerii mixării la 23°C (74°F). O temperatură mai mare va scurta timpul de lucru. Menţineţi o presiune moderată.
b) Îndepărtaţi cimentul în exces cu un instrument atunci când acesta capătă o consistenţă de gel.
c) Finisarea poate fi începută după 4 minute şi 30 de secunde din momentul în care restaurarea a făcut priză.

B. TEHNICA DE CIMENTARE – AMESTECARE MANUALĂ
1. PREGĂTIREA DINTELUI
Vezi A.1.
2. PREGĂTIREA RESTAURĂRII
Vezi A.2.
3. DISTRIBUIREA
a) Scoateţi capacul cartuşului
b) Apăsaţi mânerul pentru a doza cantităţile necesare pe hârtia de spatulare.
Notă:
1) Înainte de prima dozare dintr-un cartuş nou sau la folosirea după o perioadă mai îndelungată a unui cartuş, lăsaţi pastele să curgă din cartuş.
2) Ghidul de ajustare poate fi poziţionat înainte sau înapoi pentru a modifica cantitatea de material ce va fi dozată (Fig.8).
1. Poziţionarea ghidului de ajustare pentru un inlay.
2. Poziţionarea ghidului de ajustare pentru o coroană.
c) În timp ce apăsaţi mânerul (Fig. 9-1), nivelaţi şi tăiaţi materialul împins afară prin poziţionarea cartuşului şi aplicatorului în poziţie verticală pe hârtia de spatulare (Fig. 9-2).
d) Atunci când mânerul este eliberat după dozare, pastele reziduale din vârfurile cartuşului se retrag în cartuş.
Curăţaţi vârful cartuşului şi înlocuiţi capacul cartuşului.
Notă:
Cantitatea de material rezidual din cartuş poate fi confirmată de poziţia blocului glisant de sub aplicator.
Deoarece cilindrii cartuşului sunt translucenţi, cantitatea reziduală poate fi confirmată deasemenea şi de poziţia pistonului interior care poate fi observat prin cilindri.
4. AMESTECAREA
După dozare, întindeţi cele 2 paste într-un strat subţire pe hârtia de amestecare folosind o spatulă de plastic.
Amestecaţi în totalitate, energic, timp de 10 secunde. Atenţie să nu se încorporeze bule de aer.
Notă:
1) Cele 2 paste au culori similare, deci amestecaţi cu grijă. Cantităţi mari de pastă necesită un timp mai îndelungat de amestecare (15 secunde).
2) Nu amestecaţi pastele GC FujiCEM cu alte materiale.
5. CIMENTAREA
Vezi A.4.
Este recomandată refrigerarea cartuşului pentru a extinde timpul de lucru.

CURĂŢAREA /STERILIZAREA APLICATORULUI PASTE PAK
Pentru curăţarea şi sterilizarea aplicatorului PASTE PAK consultaţi instrucţiunile de folosire respective.

NUANŢĂ
Galben

DEPOZITARE
Pentru o performanţă optimă, pentru o performanţă optimă, depozitaţi într-un loc rece şi întunecat (4- 25°C)(39,2-77,0°F).
Dacă nu se va folosi o perioadă mai îndelungată de timp, păstraţi la frigider.
(Valabilitate pe raft : 2 ani de la data fabricării)

AMBALARE
1. GC FujiCEM Refill (compatibil Automix)
Cartuş Paste Pak (13,3g / 7,2mL) (2) cu hârtie de amestecare (Nr.22)
2. Cartuş Paste Pak GC FujiCEM Automix (13,3g / 7,2mL) (2), vârfuri aplicatoare GC FujiCEM (44)
3. Aplicator Paste Pak (1)

ATENŢIE
1. În cazul contactului cu ţesuturile orale sau cu pielea, îndepărtaţi imediat cu un burete sau cu o buletă îmbibate în alcool. Clătiţi puternic cu apă. Pentru a evita contactul, puteţi folosi o digă şi /sau cocoa butter pentru a izola perimetrul de lucru de piele sau tesutul oral.
2. În cazul contactului cu ochii, imediat clătiţi puternic cu apă şi cereţi sfatul medicului.
3. În cazuri rare metalul poate cauza sensibilitate la unii pacienţi. Dacă apar astfel de reacţii, opriţi folosirea Aplicatorului Paste Pak (nichel placat cu aluminiu) şi adresaţi-vă medicului.
4. Depozitaţi Aplicatorul Paste Pak la distanţă faţă de materiale chimice cum ar fi tinctura de iod care conţine elemente halogene. În caz contrar aplicatorul se poate decolora.
5. GC Fuji PLUS CONDITIONER conţine 2% clorură ferică. Nu este recomandată utilizarea GC Fuji PLUS CONDITIONER în combinaţie cu produse care conţin Epinefrină deoarece se poate păta ţesutul oral.
6. Nu folosiţi GC FujiCEM în combinaţie cu materiale care conţin eugenol deoarece eugenolul poate împiedica GC FujiCEM să facă priză sau să adere corect.
7. Acest produs nu este indicat pentru restaurări sau pentru refaceri de bonturi.
8. În cazuri rare, produsul poate cauza sensibilitate la anumite persoane. Dacă apar astfel de reacţii, încetaţi utilizarea produsului şi adresaţi-vă unui medic.
9. Echipamentul personal de protecţie cum ar fi mănuşi, mască şi ochelari de protecţie trebuie utilizat întotdeauna.

Unele produse menţionate în aceste Instrucţiuni de Folosire pot fi clasificate ca fiind periculoase conform GHS. Familiarizaţi-vă întotdeauna cu Fişele de Siguranţă disponibile la:
http://www.gceurope.com
Pot fi obţinute deasemenea de la distribuitorul dumneavoastră.

CURĂŢARE ŞI DEZINFECTARE
RECIPIENTE DESTINATE UTILIZĂRILOR MULTIPLE: pentru a se evita contaminarea încrucişată între pacienţi acest dispozitiv necesită un nivel mediu de dezinfectare. Imediat după utilizare inspectaţi recipientul şi eticheta pentru a observa dacă au suferit deteriorări. În cazul în care recipientul este deteriorat, renunţaţi la utilizarea sa.
A NU SE SCUFUNDA ÎN SOLUŢIA DEZINFECTANTĂ. Curăţaţi dispozitivul pentru a preveni uscarea şi acumularea de substanţe contaminante. Dezinfectaţi cu un produs medical autorizat pentru prevenirea şi controlul infecţiilor de nivel mediu în conformitate cu reglementările naţionale/regionale.

Revizuit ultima dată : 07/2017

Внимательно прочитайте инструкцию перед применением. RU

GC FujiCEM®
GC FujiCEM® Automix
ДЖИ СИ ФуджиЦЕМ
ДЖИ СИ ФуджиЦЕМ Аутомикс

РЕНТГЕНОКОНТРАСТНЫЙ УСИЛЕННЫЙ ФИКСИРУЮЩИЙ СТЕКЛОИОНОМЕРНЫЙ ЦЕМЕНТ

Материал предназначен только для профессионального применения в соответствии показаниями, описанными в настоящей инструкции

ПОКАЗАНИЯ К ПРИМЕНЕНИЮ
1. Фиксация металлических или металлокерамических коронок, мостовидных конструкций, вкладок и накладок.
2. Фиксация композитных вкладок, накладок, коронок и мостовидных конструкций.
3. Фиксация всех типов керамических вкладок
4. Фиксация безметалловых коронок и мостов из высокопрочных типов керамики (каркасы из оксида циркония)
5. Фиксация металлических, керамических и стекловолоконных штифтов.

ПРОТИВОПОКАЗАНИЯ
1. Прямое перекрытие пульпы
2. Не использовать у пациентов имеющих в анамнезе аллергию на стеклоиономерные цементы, метакрилатные мономеры и/или метакрилатные полимеры.

ОБОЗНАЧЕНИЕ ЧАСТЕЙ СИСТЕМЫ (Рис.1)
A. Paste Pak Картридж
1. Крышка 2. Внутренний поршень 3. Дозирующие наконечники
B. Paste Pak Диспенсер
4. Поршень 5. Зажим- ограничитель 6. Ручка 7. Скользящий блок 8. Освобождающий рычажок
C. GC FujiCEM наконечники для смешивания
9. Освобождающая кнопка 10.Зажим 11. Направляющий элемент

ИНСТРУКЦИЯ ПО ЭКСПЛУАТАЦИИ

Соотношение паста/паста (г/г)	2,0 / 1,0
Время замешивания (сек)	10'' -15''
Рабочее время (мин, сек) (при температуре 23°C) (от начала замешивания)	2' 15''
Время начала финишной обработки (мин, сек) (после припасовки конструкции)	4' 30'

УСТАНОВКА КАРТРИДЖА
1. Убедитесь, что поршни полностью отведен в диспенсер (рис.2).
Примечание:
Для смещения поршней сожмите пальцами скользящий блоки освобождающий рычажок (расположенные в нижней части диспенсера) и вместе оттяните их кзади.
2. Установите картридж в Paste Pak диспенсер (рис.3).
Убедитесь, что направление маркировки на картридже соответствует направлению маркировки на Paste Pak диспенсере, как показано на рисунке. Проверните картридж по часовой стрелке так, чтобы он занял правильное положение.
3. После установки картриджа продвиньте поршень до упора (рис.4) .
а) Продвигайте, нажимая на внешнюю часть освобождающего рычажка.
b) Не давите на него сверху.
Примечание:
Для извлечения картриджа полностью отведите поршни кзади и поверните и извлеките картридж.

A. ТЕХНИКА ФИКСАЦИИ – Автоматическое смешивание с помощью GC FujiCEM Mixing Tip
1. Подготовка зуба
a) Отпрепарируйте зуб, применяя стандартную технику. Для перекрытия пульпы используйте гидроокись кальция
b) Очистите отпрепарированный зуб с помощью пемзы и воды.
Примечание:
Используйте GC Fuji PLUS CONDITIONER для получения более сильной адгезии - обработайте зуб в течение 20 секунд.
c) Тщательно промойте водой. Просушите ватным тампоном или слегка обдувом воздухом без примесей.
НЕ ПЕРЕСУШИВАЙТЕ. Наилучшие результаты достигаются, если поверхность зуба выглядит влажной (блестящей).
2. ПОДГОТОВКА РЕСТАВРАЦИИ
Убедитесь, что ортопедическая конструкция обработана и подготовлена в соответствии с инструкцией производителя.
3. ИЗВЛЕЧЕНИЕ И АВТОМАТИЧЕСКОЕ ЗАМЕШИВАНИЕ
a) Снимите защитную крышку с картриджа.
b) Перед каждым применением убедитесь, что оба отверстия дозирующих наконечников свободны и уровень паств обоих тубах одинаков. Это обеспечит равномерное выделение паст.
Примечание:
Перед первым выдавливанием материала из нового картриджа, или если картридж долго не использовался, сначала выдавите небольшое количество материала на бумагу.
c) Присоедините смешивающий наконечник GC FujiCEM Mixing tip к картриджу – введите направляющий элемент в отверстие на картридже и надавите, пока он не защелкнется (Рис.5-1).
Примечание:
1) Убедитесь, что наконечник правильно зафиксирован. Если нет, то снимите его и присоедините снова (рис.5-2).
2) Если материал находился в холодильнике, то сначала подержите его при комнатной температуре 10 минут
d) Установите зажим- ограничитель на ручке в крайнее переднее положение (рис.6)
Примечание:
Перед внесением материала на поверхность конструкции сначала выдавите небольшое количество материала на бумагу.
e) Медленно нажимайте на ручку диспенсера и наносите материал
f) Выдавив достаточное количество, отпустите ручку.
Чтобы снять смешивающую насадку GC FujiCEM Mixing Tip одной рукой смещайте ее кпереди и нажимайте на освобождающие кнопки, а другой, удерживая за носик, слегка поворачивайте туда обратно и тяните (рис.7).
Протрите наконечники на картридже и плотно закройте крышку.
Примечание;
1) После использования не оставляйте надолго смешивающий наконечник на картридже.
2) Количество материала в картридже легко контролировать по положению скользящего блока в нижней части диспенсера. Поскольку корпус картриджа выполнен из прозрачного пластика, количество материала в картридже можно также контролировать по положению темного внутреннего поршня. Только если материала в картридже осталось совсем мало, его не удастся извлечь из GC FujiCEM Mixing Tip.
3) Во избежание поломки не роняйте диспенсер с установленным картриджем и смешивающей насадкой.
4. Цементирование
a) Нанесите на внутренние поверхности фиксируемой конструкции достаточный слой цемента и приступайте к фиксации сразу. Рабочее время составляет 2 мин 15 сек от начала замешивания при температуре 23°C (74°F).
Повышение температуры сокращает рабочее время.
b) Удалите излишки цемента на резиноподобной стадии.
c) Финишную обработку можно начинать спустя 4 мин 30 секпосле начала фиксации.

B. ТЕХНИКА ФИКСАЦИИ – замешивание вручную
1. Подготовка зуба
Смотри пункт A.1.
2. ПОДГОТОВКА РЕСТАВРАЦИИ
Смотри пункт A.2.
3. ИЗВЛЕЧЕНИЕ материала
a) Снимите защитную крышку с картриджа.
Замешайте цемент (как описано выше).
b) Нажимайте на ручку, выдавите требуемое количество паст на бумагу для замешивания.
Примечание:
1) Перед первым выдавливанием материала из нового картриджа, или если картридж долго не использовался, сначала выдавите небольшое количество материала на бумагу.
2) Для изменения количества выдавливаемого материала продвиньте зажим- ограничитель вперед или назад (рис.8)
1. Положение зажима ограничителя для одной вкладки.
2. Положение зажима ограничителя для одной коронки.
c) Выдавив достаточное количество материала, придайте картриджу вертикальное положение, отпустите ручку (рис. 9-1) и слегка надавливая на картридж снимите материал об бумагу (рис.9-2).
d) Когда ручка отпущена, оставшаяся паста в наконечниках картриджа затягивается внутрь. Протрите наконечники на картридже и плотно закройте крышку.
Примечание;
Количество материала в картридже легко контролировать по положению скользящего блока в нижней части диспенсера. Поскольку корпус картриджа выполнен из прозрачного пластика, количество материала в картридже можно также контролировать по положению темного внутреннего поршня.
4. ЗАМЕШИВАНИЕ
После дозировки пластиковым шпателем распределите обе пасты тонким слоем на бумаге для замешивания.
Тщательно замешивайте переворачивающими движениями в течение 10 секунд. Следите, чтобы не образовывалось пузырьков воздуха.
Замечание
1) Две пасты имеют похожий цвет, так что замешивайте аккуратно. Если используется большее количество материала, замешивайте в течение 15 секунд.
2) Не смешивайте пасты GC Fuji CEM с другими материалами.
5. ТЕХНИКА ФИКСАЦИИ
Смотри пункт A.4.
Охлаждение картриджа продлевает рабочее время.

ОЧИСТКА / СТЕРИЛИЗАЦИЯ PASTE PACK ДИСПЕНСЕРА
Методы очистки и стерилизации PASTE PAK Диспенсера смотрите в соответствующей инструкции по применению.

ЦВЕТ
Желтый

ХРАНЕНИЕ
Для сохранения эффективных рабочих характеристик материала
Для сохранения эффективных рабочих характеристик материала
Хранить в прохладном темном месте (4-25°C)(39,2-77,0°F).
Если открытый материал не используется в течение длительного времени, хранить в холодильнике.
(Срок годности: 2 года от даты производства)

УПАКОВКИ
1. GC FujiCEM Refill (совместимые с насадками для замешивания): Paste Pak Картридж (13,3 г /7,2 мл) (2 шт), с блоком для замешивания (№22)
2. GC FujiCEM Automix Paste Pak Картридж (13,3 г /7,2 мл) (2 шт), GC FujiCEM Mixing Tip насадки для смешивания (44 шт)
3. Paste Pak Диспенсер (1 шт)

ВНИМАНИЕ
1. В случае контакта с тканями полости рта и кожей, немедленно удалите губкой или ватным тампоном, смоченными в спирте. Промойте водой. Чтобы избежать попадания материала на слизистые и кожу, используйте раббер-дами/или масло какао.
2. В случае попадания в глаза, немедленно промойте их водой и обратитесь к врачу.
3. В редких случаях металл может вызывать чувствительность у некоторых лиц. В этом случае прекратите использование Paste Pak Диспенсера (никелированный алюминий) и обратитесь к врачу соответствующей специализации.
4. Храните Paste Pak Диспенсер вдали от химических реактивов, таких как йодные настойки, или других реактивов, содержащих соединения галогенов. В противном случае диспенсер может окраситься.
5. GC Fuji PLUS CONDITIONER содержит 2% хлорид железа. Не рекомендуется применять GC Fuji PLUS CONDITIONER в сочетании с медикаментами, содержащими эпинефрин, поскольку это может вызвать окрашивание тканей полости рта.
6. Не используйте GC FujiCEM в сочетании с эвгенол содержащими материалами, так как эвгенол препятствует отверждению и адгезии GC FujiCEM.
7. Этот материал не может использоваться в качестве пломбировочного цемента или для восстановления культи зуба.
8. В редких случаях у некоторых пациентов наблюдалась повышенная чувствительность к материалу. В случае возникновения аллергических реакций необходимо прекратить использование материала и обратиться к врачу соответствующей специализации.
9. При работе всегда используйте средства индивидуальной защиты (PPE) – перчатки, защитные маски, защитные очки.

Некоторые продукты, упоминаемые в настоящей Инструкции, могут быть классифицированы как опасные в соответствии с Согласованной на глобальном уровне системой классификации и маркировки химических веществ (GHS). Обязательно ознакомьтесь с соответствующими Паспортами безопасности (safety data sheets), доступными по ссылке:
http://www.gceurope.com
Паспорта безопасности можно также запросить у Вашего поставщика.

ОЧИЩЕНИЕ И ДЕЗИНФЕКЦИЯ
МНОГОРАЗОВЫЕ СИСТЕМЫ ДЛЯ ИЗВЛЕЧЕНИЯ МАТЕРИАЛОВ: во избежание перекрестной передачи микрофлоры от пациента к пациенту инструменты подобных систем требуют проведения дезинфекции промежуточного уровня. Сразу после применения проверьте инструменты и заводские метки на предмет повреждений. В случае обнаружения повреждений немедленно прекратите использование инструмента.
НЕ ПОГРУЖАТЬ В ЖИДКОСТЬ. Тщательно очищайте инструмент во избежание образования скоплений загрязняющих частиц и их последующего присыхания к поверхности инструмента.
Производите дезинфекцию, используя одобренные органами здравоохранения средства инфекционного контроля, рекомендованные для проведения дезинфекции промежуточного уровня; в процессе проведения дезинфекции соблюдайте соответствующие нормативы регионального/национального правового регулирования.

Последняя редакция : 07/2017

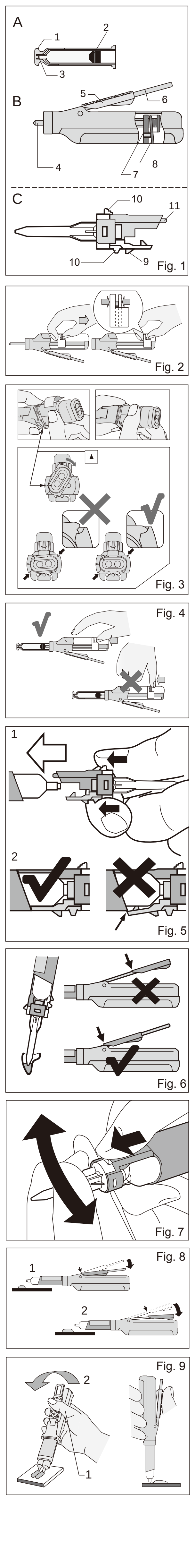

Pred použitím si dôkladne prečítajte návod na použitie. SK

GC FujiCEM®
GC FujiCEM® Automix

Na použitie len v stomatologickej praxi
v doporučených indikáciách.

DOPORUČENÉ INDIKÁCIE
1 Cementovanie všetkých typov kovových inlejí, onlejí, koruniek a mostíkov.
2. Cementovanie všetkých typov živicových inlejí, onlejí, koruniek a mostíkov.
3. Cementovanie všetkých keramických inlejí.
4. Cementovanie všetkých koruniek a mostíkov vyrobených z keramiky s vysokou pevnosťou (na báze zirkónia).
5. Cementovanie kovových, keramických čapov a čapov vystužených sklenenými vláknami (fiber posts).

KONTRAINDIKÁCIE
1. Priame prekrytie pulpy.
2. Nepoužívajte tento produkt u pacientov so známou alergiou na skloionomérny cement, metakrylátový monomér alebo metakrylátový polymér.

IDENTIFIKÁCIA DIELOV (obr. 1)
A. Paste Pak kartuša
1. uzáver 2. vnútorný piest 3. špička kartuše
B. Paste Pak dispenzér
4. piest 5. posuvný jazdec 6. dávkovacia páka
7. posuvný blok 8. spätná páčka
C. GC FujiCEM zmiešavacia koncovka
9. uvoľňovacia kľučka 10. držiak 11. vodiaci čap

NÁVOD NA POUŽITIE

Pasta/Pasta pomer (g/g)	2,0 / 1,0
Miešací čas (sek.)	10''-15''
Pracovný čas (min., sek.) pri 23°C, od začiatku miešania	2'15''
Začiatok konečného opracovania (min., sek.) (po nasadení náhrady)	4'30''

VLOŽENIE PASTE PAK kartuše
1. Uistite sa, že piest je posunutý úplne dozadu (obr. 2).
Poznámka:
Na posunutie piestu dozadu ťahajte posuvný blok a zároveň držte stlačenú spätnú páčku (na spodnej strane aplikátora).
2. Vložte kartušu do Paste Pak dispenzéru (obr.3). Uistite sa, že značka trojuholníka na kartuši korešponduje s trojuholníkom na Paste Pack dispenzéri, viď. obrázok. Potom kartušu pootočte do správnej pozície.
3. Po vložení kartuše posuňte posuvný blok dopredu na doraz (obr.4).
a) spätnú páčku potlačte dopredu
b) nestláčajte hornú stranu
Poznámka:
Na vybratie kartuše posuňte piest úplne dozadu a otočte kartušou nazad do označenej pozície.

A. TECHNIKA CEMENTOVANIA – AUTOMATICKÉ MIEŠANIE s miešacou koncovkou GC FujiCEM AUTOMIX
1. PRÍPRAVA ZUBA
a) Preparujte zub bežným spôsobom. Na prekrytie pulpy použite hydroxid vápenatý.
b) Vyčistite preparovaný zub pemzou a vodou.
Poznámka:
Na zlepšenie adhézie použite na preparované plochy GC Fuji PLUS CONDITIONER na 20 sekúnd.
c) Dôkladne opláchnite vodou. Prebytky vlhkosti vysušte vatovým tampónom alebo jemným vyfúknutím vzduchom. NEPRESUŠUJTE!
Najlepší výsledok dosiahnete, keď sa preparovaný povrch javí vlhký, matne lesklý.
2. PRÍPRAVA NÁHRADY
Uistite sa, že náhrada je vyhotovená a predpripravená podľa inštrukcií výrobcu.
3. DÁVKOVANIE A MIEŠANIE (AUTOMIX)
a) Zložte uzáver kartuše.
b) Pred každým použitím sa uistite, že obidva otvory kartuše sú otvorené a pasta v oboch je pripravená k vytlačeniu na rovnakej úrovni.
Poznámka:
Pred vytlačením prvého materiálu z novej kartuše alebo po dlhšom nepoužívaní, vytlačte malé množstvo pasty
c) Nasaďte GC FujiCEM miešaciu koncovku na kartušu tak, aby vodiaci čap na miešacej koncovke pasoval do otvoru na kartuši a zároveň mierne tlačte na koncovku, kým pevne nesadne na kartušu (obr. 1-5).
Poznámka:
1) Uistite sa, že GC FujiCEM miešacia koncovka je bezpečne nasadená na kartušu. Ak nie je, zložte ju a nasaďte znovu.
2) Ak bol materiál umiestnený v chladničke, nechajte kartušu ohriať aspoň 10 minút pri izbovej teplote.
d) Nastavte posuvný jazdec do polohy vpred (obr.6).
Poznámka:
Pred aplikáciou materiálu do zubnej náhrady, vytlačte malé množstvo zmiešanej pasty na miešaciu podložku.
e) Pomaly stlačte dávkovaciu páku, aby ste materiál vytlačili do zubnej náhrady.
f) Po vytlačení uvoľnite dávkovaciu páku. Odstráňte GC FujiCEM miešaciu koncovku tak, že jednou rukou stlačíte uvoľňovaciu kľučku a zatlačíte na GC FujiCEM koncovku smerom dopredu a druhou rukou pohybujete prednou časťou GC FujiCEM miešacej koncovky zo strany na stranu (obr.7). Očistite koniec kartuše a nasaďte uzáver.
Poznámka:
1) Nenechávajte použitú GC FujiCEM miešaciu koncovku dlhšiu dobu na kartuši.
2) Zostávajúce množstvo materiálu v kartuši môžete posúdiť podľa pozície posuvného bloku na spodnej strane aplikátora. Pretože kartuša je priesvitná, zostávajúce množstvo si môžete zistiť aj podľa pozície vnútorného piestu viditeľného v kartuši. Ak je v kartuši už len malé množstvo, pastu nevytláčajte cez GC FujiCEM miešaciu koncovku.
3) Dispenzér s kartušou a miešaciou koncovkou nehádžte alebo nenechajte spadnúť, lebo sa môžu poškodiť.
4. CEMENTOVANIE
a) Aplikujte cement na vnútorný povrch náhrady a náhradu okamžite nasaďte. Pracovný čas je 2 minúty 15 sekúnd od začiatku miešania pri teplote 23°C (74°F). Vyššia teplota skracuje pracovný čas. Udržujte mierny tlak.
b) Odstráňte prebytočný cement nástrojom napr.scaler vo chvíli, keď je jeho konzistencia "gumovitá".
c) Konečné opracovanie môžete začať 4 minúty 30 sekúnd po nasadení náhrady.

B.TECHNIKA CEMENTOVANIA –RUČNÉ MIEŠANIE
1. PRÍPRAVA ZUBA
Ako je uvedené v kapitole A.1.
2. PRÍPRAVA NÁHRADY
Ako je uvedené v kapitole A.2.
3. DÁVKOVANIE
a) Zložte uzáver kartuše.
b) Stlačte dávkovaciu páku a vytlačte požadované množstvo pasty na miešaciu podložku.
Poznámka:
1) Pred vytlačením prvého materiálu z novej kartuše alebo po dlhšom nepoužívaní vytlačte malé množstvo pasty z kartuše.
2) Posuvný jazdec môže byť posunutý dopredu alebo dozadu, aby sa zmenilo množstvo vytlačeného materiálu (obr.8).
1. Pozícia pre jednu inlej.
2. Pozícia pre jednu korunku.
c) Kým držíte stlačenú dávkovaciu páku (obr. 9-1) nadvihnite kartušu do zvislej polohy (obr. 9-2) a otrečím o miešaciu podložku oddeľte vytlačený materiál.
d) Keď uvoľníte dávkovaciu páku, pasta v koncovej časti kartuše sa stiahne nazad do kartuše. Očistite koniec kartuše a nasaďte uzáver.
Poznámka:
Zostávajúce množstvo materiálu v kartuši môžete posúdiť podľa pozície posuvného bloku na spodnej strane aplikátora. Pretože kartuša je priesvitná, zostávajúce množstvo si môžete zistiť aj podľa pozície vnútorného piestu viditeľného v kartuši.
4. MIEŠANIE
Po vytlačení zmiešajte a rozotrite materiál do tenkej vrstvy na miešacej podložke použitím plastovej špachtle. Miešajte dôkladne rýchlymi pohybmi počas 10 sekúnd. Dávajte pozor, aby ste nezamiešali vzduchové bubliny.
Poznámka:
1) Obe pasty majú podobnú farbu, takže dávajte pozor, aby ste ich dobre premiešali. V prípade, že miešate väčšie množstvo materiálu, treba predĺžiť čas miešania (15 sekúnd).
2) Nemiešajte pasty GC FujiCEM s inými materiálmi.
5. CEMENTOVANIE
Ako je uvedené v kapitole A.4.
Na predĺženie pracovného času umiestnite kartušu do chladničky.

ČISTENIE / STERILIZÁCIA DISPENZÉRU PASTE PAK
Pri čistení a sterilizácii dispenzéru PASTE PAK dodržujte príslušný návod na použitie.

ODTIEŇ
Žltý

SKLADOVANIE
Pre zachovanie optimálnych vlastností, skladujte na chladnom a tmavom mieste (4-25°C) (39,2-77,0°F).
Ak sa materiál dlhšiu dobu nepoužíva, skladujte v chladničke.
(Expirácia: 2 roky od dátumu výroby)

BALENIE
1. GC FujiCEM kartuša Paste Pak (Automix kompatibilita, 13,3 g / 7,2 mL) (2) s miešacími podložkami (No.22)
2. GC FujiCEM Automix kartuša Paste Pak (13,3 g / 7,2 mL) (2), GC FujiCEM zmiešavacie koncovky (44)
3. Paste Pak dispenzér (1)

UPOZORNENIE
1. V prípade kontaktu s tkanivom ústnej dutiny alebo pokožkou okamžite odstráňte cement bavlneným tampónom, gázou alebo špongiou namočenou v alkohole.
Opláchnite vodou. Na izoláciu operačného poľa od tkaniva alebo pokožky sa môže použiť koferdam a/alebo kakaové maslo.
2. V prípade kontaktu s očami vypláchnite okamžite vodou a vyhľadajte lekársku pomoc.
3. V zriedkavých prípadoch môže spôsobiť citlivosť u niektorých osôb. Ak sa takáto reakcia objaví, prestaňte používať dispenzér Paste Pak (niklom pokovovaný hliník) a vyhľadajte lekára.
4. Skladujte dispenzér Paste Pak oddelene od chemikálií ako jódová tinktúra obsahujúca halogénové častice. Mohlo by dôjsť k zafarbeniu aplikátora.
5. GC Fuji PLUS CONDITIONER obsahuje 2% chloridu železitého . Neodporúča sa kombinovať GC Fuji PLUS CONDITIONER s produktami obsahujúcimi epinephrine, pretože môže dôjsť k sfarbeniu tkanív v ústnej dutine.
6. Nepoužívajte GC FujiCEM v kombinácii s materiálmi obsahujúcimi eugenol, pretože eugenol môže brániť náležitému tuhnutiu a naviazaniu materiálu.
7. Tento produkt nie je určený pre výplne alebo dostavby.
8. V ojedinelých prípadoch môže výrobok spôsobiť citlivosť uniektorých osôb. Ak sa vyskytne takáto reakcia, preruštepoužívanie výrobku a vyhľadajte lekára.
9. Vždy používajte ochranné pomôcky ako rukavice, rúška a ochranný kryt očí.

Niektoré výrobky uvádzané v návode na použitie, môžu byť klasifikované ako nebezpečné podľa GHS. Vždy sa oboznámte s bezpečnostnými kartami, ktoré sú k dispozícii na adrese:
http://www.gceurope.com
Môžete ich tiež získať od svojho dodávateľa.

ČISTENIE A DEZINFEKCIA
DÁVKOVACIE SYSTÉMY PRE VIACNÁSOBNÉ POUŽITIE: aby sa zabránilo krížovej kontaminácii medzi pacientami vyžadujú tieto dávkovacie systémy strednú - úroveň dezinfekcie. Ihneď po použití skontrolujte, či nie je dávkovací systém a štítok poškodený. V prípade poškodenia, ho ihneď zlikvidujte.
NEPONÁRAJTE DO TEKUTÍN. Dávkovací systém dôkladne očistite, aby sa zabránilo vysýchaniu a hromadeniu nečistôt. Dezinfikujte s registrovanými zdravotnými prostriedkami na strednej úrovni dezinfekcie v závislosti na regionálnych / národných smerniciach.

Naposledy upravené : 07/2017

Pred uporabo previdno preberite navodila za uporabo. SL

GC FujiCEM®
GC FujiCEM® Automix

RADIOOPAČNI OJAČANI STEKLASTO IONOMERNI CEMENT ZA LEPLJENJE

Uporaba samo za profesionalne namene in za priporočene indikacije.

PRIPOROČENE INDIKACIJE
1. Cementiranje kovinskih inlejev, onlejev, prevlek in mostičkov.
2. Cementiranje akrilatnih inlejev, onlejev, prevlek in mostičkov.
3. Cementiranje polno keramičnih inlejev.
4. Cementiranje močnih (cirkonijevih) polno keramičnih prevlek in mostičkov.
5. Cementiranje kovinskih, keramičnih in fiber zatičkov.

KONTRAINDIKACIJE
1. Zaščita pulpe.
2. Ne uporabljajte tega izdelka pri pacientih z znano alergijo na stekloionomerne cemente, metakrilatne monomere ali metakrilatne polimere.

IDENTIFIKACIJA SESTAVNIH DELOV (Slika 1)
A. Paste Pak Cartridge
1. pokrov 2. notranji bat 3. konica kartuše
B. Paste Pak Dispenser
4. bat 5. usmerjevalnik 6. vzvod 7. pomična zapora
8. sprožilec za bat
C. GC FujiCEM Mixing Tip
9. sprožilna zanka 10. ročaj 11. zatič

NAVODILA ZA UPORABO

Razmerje pasta / pasta (g/g)	2,0 / 1,0
Čas mešanja (sek.)	10''-15''
Delovni čas (min., sek.) (pri 23 °C) (od začetka mešanja)	2'15''
Pričetek časa za obdelovanje (ko se restavracija strdi)	4'30''

POLNJENJE PASTE PAK CARTRIDGE
1. Bat v dispenzerju mora biti povsem nazaj (Slika 2).
Navodilo:
Da postavite bat povsem nazaj, pritisnite sprožilec za bat in istočasno potegnite pomično zaporo (na drugi strani dispenzerja) s prsti.
2. Kartušo vstavite v Paste Pak Dispenser (Slika 3). Zareza na kartuši mora biti poravnana z zarezo na Paste Pak Dispenser-ju, kot je naslikano. Nato obrnite kartušo povsem v desno.
3. Ko kartušo vstavite pritisnite sprožilec za bat naprej, dokler se ne ustavi (Slika 4).
a) Pritisnite sprožilec za bat naprej.
b) Ne pritisnite na zgornji del.
Navodilo:
Pri odstranjevanju kartuše potisnite bat nazaj in obrnite kartušo do označenega položaja.

A. TEHNIKA CEMENTIRANJA – AUTOMIX Z GC FujiCEM mešalno konico
1. PREPARACIJA ZOBA
a) Zob pripravite na običajen način. Za zaščito pulpe uporabite kalcijev hidroksid.
b) Pripravljeni zob očistite s plovcem in vodo.
Navodilo:
Za optimalno adhezijo uporabite GC Fuji PLUS CONDITIONER na pripravljeni zobni površini.
c) Močno sperite z vodo. Viške vode odstranite s pomočjo vatne kroglice ali nežno spihajte z zrakom, ki ne vsebuje olja. NE IZSUŠITE. Pripravljena površina na bo vlažna (svetlikajoča).
2. RESTAVRIRANJE PREPARACIJE
Restavracijo obravnavajte in rokujte z njo v skladu z navodili proizvajalca.
3. RAZDELJEVANJE IN AUTOMIX
a) Odstranite pokrov s kartuše.
b) Pred vsako uporabo preverite obe odprtini na konici kartuše in se prepričajte, da sta obe pasti v enakem nivoju, da bo tok iz kartuše enakomeren.
Navodilo:
Pred prvo uporabo iz nove kartuše ali po dolgem intervalu brez uporabe, spustite nekaj paste iz kartuše.
c) Pravilno namestite GC FujiCEM Mixing tip na kartušo, da je zatič na GC FujiCEM Mixing Tip v vrsti z odprtino na kartuši, pritisnite konico in jo pritrdite na kartušo (Slika 5-1).
Navodilo:
1) GC FujiCEM Mixing Tip mora biti varno pritrjen na kartušo. Sicer GC FujiCEM Mixing Tip odstranite in pritrdite znova (Slika 5-2).
2) Če je bil material hranjen v hladilniku, pustite kartušo na sobni temperaturi 10 minut.
d) Namestite usmerjevalnik na sprednjo stran vzvoda (Slika 6).
Navodilo:
Pred razdeljevanjem materiala v izdelke, iztisnite majhno količino zmešanega materiala na mešalno podlogo.
e) Počasi pritisnite na vzvod in razdelite material v izdelek.
f) Po koncu razdeljevanja sprostite vzvod. Da odstranite GC FujiCEM Mixing Tip pritisnite GC FujiCEM Mixing Tip naprej, medtem pa pritisnite na sprožilno zanko z eno roko, premaknite sprednji del GC FujiCEM Mixing Tip iz ene na drugo stran z drugo roko (Slika 7). Očistite konico kartuše in na kartušo namestite pokrov.
Navodilo:
1) Ne puščajte uporabljenega GC FujiCEM Mixing Tip na kartuši dlje časa.
2) Količino preostalega materiala v kartuši lahko preverite glede na položaj pomične zapore na drugi strani dispenzerja. Če so cilindri klartuše translucentni, lahko količino preostalega materiala preverite glede na položaj notranjega bata, ki se vidi preko cilindrov. Če ostane v kartuši le malo paste, potem paste mogoče ne boste mogli razdeliti z GC FujiCEM Mixing Tip.
3) V izogib poškodbam, previdnost pri odlaganju dispenserja s kartušo in mešalnimi nastavki ni odveč.
4. CEMENTIRANJE
a) Notranje površine restavracije prevlečite z zadostno količino cementa in pustite, da se strdi. Delovni čas je 2 minuti in 15 sekund od začetka mešanja pri 23°C (74°F). Višje temperature skrajšajo delovni čas. Vzdržujte zmerni pritisk.
b) Začnite odstranjevati viške cementa, ko ti postanejo gumijasti.
c) S končno obdelavo lahko začnete 4 minute in 30 sekund po strditvi restavracije.

B.TEHNIKA CEMENTIRANJA – ROČNO MEŠANJE
1. PREPARACIJA ZOBA
Poglejte pod A.1.
2. RESTAVRIRANJE PREPARACIJE
Poglejte pod A.2.
3. RAZDELJEVANJE
a) Odstranite pokrov s kartuše.
b) Pritisnite na vzvod in razdelite potrebno količino paste na mešalno podlogo.
Navodilo:
1) Pred prvo uporabo iz nove kartuše ali po dolgem intervalu brez uporabe, spustite nekaj paste iz kartuše.
2) Usmerjevalnik lahko pomikate naprej in nazaj ter spreminjate količino materiala, ki ga razdeljujete (Slika 8).
1. Položaj usmerjevalnika za en inlej.
2. Položaj usmerjevalnika za eno prevleko.
c) Med pritiskanjem na vzvod (Slika 9-1), odrežite material iztisnjen iz kartuše, tako, da kartušo in dispenzer postavite pokonci na mešalni podlogi (Slika 9-2).
d) Po končanem razdeljevanju sprostite vzvod, ostanka past na konici kartuše gresta nazaj v kartušo. Očistite konico kartuše in na kartušo namestite pokrov.
Navodilo:
Količino preostalega materiala v kartuši lahko preverite glede na položaj pomične zapore na drugi strani dispenzerja. Če so cilindri kartuše translucentni, lahko količino preostalega materiala preverite glede na položaj notranjega bata, ki se vidi preko cilindrov.
4. MEŠANJE
Po razdelitvi, na tanko razširite obe pasti po mešalni podlogi s pomočjo plastične spatule. Močno krožno mešajte 10 sekund. Bodite pazljivi, da ne vmešate zračnih mehurčkov.
Navodilo:
1) Obe pasti sta podobnih barv, zato mešajte pazljivo. Večje količine past mešajte dlje časa (15 sekund).
2) GC FujiCEM past ne mešajte z drugimi materiali.
5. CEMENTIRANJE
Poglejte pod A.4.
Če želite delovni čas podaljšati, shranjujte kartušo v hladilniku.

ČIŠČENJE / STERILIZACIJA PASTE PAK DISPENSER-JA
Za čiščenje in sterilizacijo PASTE PAK DISPENSER-ja, si oglejte ustrezna navodila za uporabo.

BARVA
Rumena

SHRANJEVANJE
Priporočilo za optimalne lastnosti, shranjujte v hladnem in temnem prostoru (4-25°C) (39,2-77,0°F).
Če izdelka ne uporabljate dlje časa, ga hranite v hladilniku.
(Uporabnost: 2 leti od datuma izdelave.)

PAKIRANJE
1. GC FujiCEM Refill (tudi za Automix), Paste Pak Cartridge (13,3g / 7,2mL) (2) z mešalno podlogo (No.22)
2. GC FujiCEM Automix Paste Pak Cartridge (13,3g / 7,2mL) (2), GC FujiCEM Mixing Tip (44)
3. Paste Pak Dispenser (1)

OPOZORILO
1. V primeru stika materiala s tkivi v ustni votlini ali s kožo, ga takoj odstranite z gobo ali vato namočeno v alkohol. Sperite z vodo. Za preprečevanje stikov lahko uporabite koferdam in/ali izolirate operacijsko polje s pomočjo cocoa butter-a.
2. V primeru stika z očmi, takoj sperite z vodo in poiščite pomoč zdravnika.
3. V redkih primerih lahko kovine pri nekaterih ljudeh povzročijo preobčutljivost. V primeru takšne reakcije, prenehajte z uporabo Paste Pak Dispenser-ja (z nikljem prevlečen aluminij) in pacienta napotite k zdravniku.
4. Paste Pak Dispenser shranjujte stran od kemikalij kot je jodova tinktura, ki vsebuje halogen element. Kajti dispenzer se lahko zabarva.
5. GC Fuji PLUS CONDITIONER vsebuje 2% železov klorid. Uporaba GC Fuji PLUS CONDITIONER-ja ni priporočljiva v kombinaciji z izdelki, ki vsebujejo epinefrin, kajti to lahko pusti madeže na oralnih tkivih.
6. Ne uporabljajte GC FujiCEM v kombinaciji z materiali, ki vsebujejo evgenol, kajti evgenol lahko ovira GC FujiCEM pri strjevanju ali pravilni vezavi.
7. Izdelek ni namenjen za polnjenje ali izgradnjo nazidka.
8. V redkih primerih lahko izdelek pri nekaterih ljudeh povzročipreobčutljivost. V takem primeru prekinite z uporabo innapotite pacienta k zdravniku.
9. Osebna varovalna oprema kot so rokavice, obrazna maska in zaščitna očala se mora vedno uporabljati.

Nekateri proizvodi omenjeni v predhodnih navodilih za uporabo so lahko klasificirani kot nevarni glede na GHS. Vedno se podučite o navodilh za varno uporabo na:
http://www.gceurope.com
Lahko pa jih dobite tudi pri vašem zastopniku.

ČIŠČENJE IN DEZINFEKCIJA
SISTEM ZA VEČKRATNO UPORABO: da se izognete navzkrižni kontaminaciji med pacientom in sistemom za večkratno uporabo, je zahtevana dezinfekcija srednjega nivoja. Takoj po uporabi preglejte sistem za večkratno uporabo in označite poškodbe če so le-te prisotne. Poškodovan sistem zavrzite.
NE NAMAKAJTE V TEKOČE SREDSTVO ZA DEZINFEKCIJO. Temeljito očistite sistem za večkratno uporabo, da preprečite sušenje in nabiranje nečistoče. Dezinficirajte s sredstvom za dezinfekcijo srednjega nivoja, registriranega pri zdravstveno infektivni kontroli skladno z regionalno/lokalno regulativo.

Zadnja izdaja : 07/2017

Pre upotrebe pažljivo pročitati uputstvo. SR

GC FujiCEM
GC FujiCEM Automix

OJAČAN RTG-VIDLJIV GLASJONOMER CEMENT ZA CEMENTIRANJE

Samo za stručnu stomatološku upotrebu u preporučenim indikacijama.

PREPORUČENE INDIKACIJE
1. Cementiranje inleja, onleja, krunica i mostova sa metalnom osnovom
2. Cementiranje kompozitnih inleja, onleja, krunica i mostova
3. Cementiranje punih keramičkih inleja
4. Cementiranje punih keramičkih krunica i mostova (sa osnovom od cirkonijuma) velike čvrstoće
5. Cementiranje metalnih, keramičkih i fiber kočića

KONTRAINDIKACIJE
1. Prekrivanje pulpe.
2. Izbegavati upotrebu ovog proizvoda kod pacijenata sa poznatom alergijom na glasjonomer cemente, metakrilatne monomer ili metakrilatne polimere.

PRIKAZ DELOVA (Slika 1)
A. Paste Pak patrona
1. Poklopac 2. Unutrašnji klip 3. Vrh patrone
B. Paste Pak dozator
4. Pištolj 5. Drška za prste 6. Poluga 7. Klizni zatvarač
8. Poluga za otpuštanje
C. GC FujiCEM vrh za mešanje
9. Dugme za otpuštanje 10. Drška 11. Vodilica

UPUTSTVO ZA UPOTREBU

Odnos pasta / pasta (g/g)	2,0 / 1,0
Vreme mešanja (sek.)	10''-15''
Radno vreme (min., sek.) (pri 23°C) (od početka mešanja)	2'15''
Vreme početka završne obrade (min., sek.) (nakon postavljanja protetskog rada)	4'30''

POSTAVLJANJE PASTE PAK PATRONE
1. Pištolj treba biti potpuno utisnut u dozator (Slika 2).
Važno:
Pištolj utisnuti tako da se prstima pritisne poluga za otpuštanje i istovremeno povuče klizni zatvarač (na donjoj strani dozatora).
2. Patronu postaviti u Paste Pak dozator (Slika 3). Proveriti da je oznaka na patroni usklađena sa oznakom na Paste Pak dozatoru kako je prikazano. Zatim patronu potpuno okrenuti u tačan položaj.
3. Nakon postavljanja patrone potiskivati polugu za otpuštanje prema napred dok se ne zaustavi (Slika 4).
a) Polugu za otpuštanje potiskivati prema napred.
b) Ne pritiskati gornju stranu.
Važno:
Patronu skinuti tako da se pištolj potpuno utisne, a patrona se okrene nazad u označen položaj.

A. TEHNIKA CEMENTIRANJA – SAMOMEŠANJE POMOĆU GC FujiCEM vrha za mešanje
1. PREPARACIJA ZUBA
a) Zub preparirati na uobičajen način. Za prekrivanje pulpe koristiti kalcijum hidroksid.
b) Prepariran zub očistiti plovućem i vodom.
Važno:
Za optimalnu adheziju na prepariranu površinu zuba naneti sredstvo za kondicioniranje GC Fuji PLUS CONDITIONER u trajanju od 20 sekundi.
c) Temeljno isprati vodom. Višak vode osušiti komadićem vate ili laganim vazdušnim mlazom. NE PRESUŠITI.
Preparirane površine treba da izgledaju vlažno (da se sijaju).
2. PRIPREMA PROTETSKOG RADA
Osigurati da je protetski rad prethodno obrađen u skladu sa uputstvom proizvođača.
3. DOZIRANJE I SAMOMEŠANJE
a) Skinuti poklopac patrone.
b) Pre svake upotrebe proveriti oba otvora na vrhu patrone i potvrditi da su paste u istom nivou kako bi se osigurao ravnomeran tok iz patrone.Važno:
Pre prvog istiskivanja materijala iz nove patrone ili nakon dugog perioda nekorišćenja, istisnuti malu količinu svake paste iz patrone.
c) GC FujiCEM vrh za mešanje pravilno postaviti na patronu tako da se vodilica na GC FujiCEM vrhu za mešanje poravna sa otvorom na patroni i istovremeno potiskuje vrh dok ne škljocne na patroni (Slika 5-1).
Važno:
1) Proveriti da je GC FujiCEM vrh za mešanje sigurno postavljen na patronu. Ako nije, odstraniti GC FujiCEM vrh za mešanje i ponovo ga postaviti (Slika 5-2).
2) Ako se materijal čuvao u frižideru, patronu ostaviti na sobnoj temperaturi 10 minuta.
d) Dršku za prste postaviti ispred poluge (Slika 6).
Važno:
Pre doziranja materijala u protetske radove malu količinu zamešanog materijala istisnuti na podlogu.
e) Polako pritisnuti polugu za doziranje materijala u protetski rad.
f) Nakon doziranja otpustiti polugu. Za skidanje GC FujiCEM vrha za mešanje, jednom rukom potisnuti GC FujiCEM vrh za mešanje prema napred istovremeno pritiskujući dugme za otpuštanje, a drugom rukom pomerati prednji deo GC FujiCEM vrha za mešanje sa jedne na drugu stranu (Slika 7). Očistiti vrh patrone i zameniti poklopac patrone.
Važno:
1) Korišćeni GC FujiCEM vrh za mešanje ne ostavljati na patroni duže vreme.
2) Količina preostalog materijala u patroni može se utvrditi na osnovu položaja kliznog zatvarača na donjoj strani dozatora. Budući da su cilindri patrone providni, preostala količina takođe se može utvrditi na osnovu položaja untrašnjeg klipa koji se vidi kroz cilindre. Kada je u patroni preostala samo mala količina paste, pasta se ne može dozirati iz GC ujiCEM vrha za mešanje.
3) Da biste izbegli štetu, ne ispuštajte dispenzer sa patronama i vrhom za mešanje.
4.CEMENTIRANJE
a) Na unutrašnju površinu protetskog rada naneti dovoljnu količinu cementa i odmah postaviti. Radno vreme iznosi 2 minuta i 15 sekundi od početka mešanja pri 23°C. Više temperature skraćuje radno vreme. Održati umeren pritisak.
b) Višak cementa početi odstranjivati kada je višak cementa umast.
c) Završna obrada može da se počne 4 minuta i 30 sekundi posle postavljanja protetskog rada.

B.TEHNIKA CEMENTIRANJA – RUČNO MEŠANJE
1. PREPARACIJA ZUBA
Pogledati pod A.1.
2. PRIPREMA PROTETSKOG RADA
Pogledati pod A.2.
3. DOZIRANJE
a) Skinuti poklopac patrone.
b) Pritisnuti polugu za doziranje potrebnih količina paste na podlogu za mešanje.
Važno:
1) Pre prvog istiskivanja materijala iz nove patrone ili nakon dugog perioda nekorišćenja, istisnuti malu količinu svake paste iz patrone.
2) Drška za prste može se pomerati prema napred i nazad za promenu količine doziranja materijala (Slika 8).
1. Položaj drške za prste za jedan inlej.
2. Položaj drške za prste za jednu krunicu.
c) Pritiskujući polugu (Slika 9-1), poravnati i odvojiti istisnuti materijal iz vrhova patrone postavljanjem patrone i dozatora u uspravan položaj na podlozi za mešanje (Slika 9-2).
d) Kada se poluga nakon doziranja otpusti, ostatak paste na vrhovima patrone vraća se u patronu. Očistiti vrh patrone i zameniti poklopac patrone.
Važno:
Količina preostalog materijala u patroni može se utvrditi na osnovu položaja kliznog zatvarača na donjoj strani dozatora. Budući da su cilindri patrone prozirni, preostala količina takođe se može utvrditi na osnovu položaja unutrašnjeg klipa koji se vidi kroz cilindre.
4. MEŠANJE
Posle istiskivanja materijal plastičnom špatulom tanko razmazati na podlozi za mešanje. Temeljito mešati preklapanjem 10 sekundi. Paziti da se ne stvore mehurići vazduha.
Važno:
1) Dve paste imaju sličnu boju, pa treba pažljivo mešati. Veća količina paste zahteva duže vreme mešanja (15 sekundi).
2) GC FujiCEM paste ne mešati s drugim materijalima.
5. CEMENTIRANJE
Pogledati pod A.4.
Za produženje radnog vremena preporučuje se da se patrona čuva u frižideru.

ČIŠĆENJE / STERILIZACIJA PASTE PAK DOZATORA
Za čišćenje i sterilizaciju PASTE PAK DOZATORA, pogledati odgovarajuće uputstvo za upotrebu.

BOJA
Žuta

ČUVANJE
Za optimalno korišćenje preporučuje se Čuvati na hladnom i tamnom mestu (4-25°C).
Ako se ne koristi duže vreme, čuvati u frižideru.
(Rok upotrebe: 2 godine od datuma proizvodnje)

PAKOVANJA
1. GC FujiCEM Refill (za Automix)
Paste Pak patrone (13,3g / 7,2ml) (2) s podlogom za mešanje (br. 22)
2. GC FujiCEM Automix Paste Pak patrona (13,3g / 7,2mL) (2), GC FujiCEM vrh za mešanje (44)
3. Paste Pak dozator (1)

UPOZORENJE
1. U slučaju dodira sa sluzokožom ili kožom, odmah odstraniti sunđerom ili vatom natopljenom u alkohol. Isprati vodom. Za izbegavanje dodira može se koristiti koferdam i/ili GC Cocoa butter za izolaciju radnog polja od kože ili sluzokože.
2. U slučaju dodira s očima, odmah isprati vodom i potražiti lekara.
3. U retkim slučajevima metali mogu izazvati osetljivost kod nekih osoba. U slučaju takve reakcije treba prekinuti upotrebu Paste Pak dozatora (aluminijum presvučen niklom) i potražiti lekara.
4. Paste Pak dozator čuvati dalje od hemikalija kao što je tinktura joda koja sadrži halogeni element. U suprotnome dozator može promeniti boju.
5. GC Fuji PLUS CONDITIONER sadrži 2% železo-hlorida. Ne preporučuje se korišćenje GC Fuji PLUS CONDITIONER u kombinaciji sa proizvodima koji sadrže epinefrin, budući da može doći do prebojenja sluzokože.
6. GC FujiCEM ne koristiti u kombinaciji sa materijalima koji sadrže eugenol, budući da eugenol može sprečiti pravilno stvrdnjavanje ili spajanje cementa GC FujiCEM.
7. Ovaj proizvod nije namenjen za izradu ispuna ili nadogradnji.
8. U retkim slučajevima ovaj proizvod može izazvati osetljivostkod nekih osoba. U slučaju takve reakcije treba prekinutisa upotrebom proizvoda i obratiti se lekaru.
9. Lična zaštitna sredstva, kao što su rukavice, maska za lice i sigurnosna zaštita za oči, treba uvek nositi.

Neki proizvodi pomenuti u ovom Uputstvu za upotrebu mogu da se klasifiikuju kao opasni prema GHS. Uvek proverite u sigurnosno tehničkom listu na:
http://www.gceurope.com
Takođe su dostupni kod vašeg dobavljača.

ČIŠĆENJE I DEZINFEKCIJA
VIŠEKRATNO UPOTREBLJIVA PAKOVANJA: kako bi se izbegla kontaminacija između pacijenata ova višekratno upotrebljiva pakovanja zahtevaju dezinfekciju srednjeg nivoa. Odmah posle upotrebe pregledati višekratno upotrebljivo pakovanje i označiti oštećenja ako ih ima. Oštećenu spravu baciti.
NE URANJATI U TEČNO SREDSTVO ZA DEZINFEKCIJU. Temeljno očistiti višekratno upotrebljivo pakovanje kako bi se sprečilo sušenje i nakupljanje prljavštine. Dezinfikovati sredstvom za dezinfekciju srednjeg nivoa prema registrovanoj zdravstveno-infektivnoj kontroli u skladu sa regionalnim/nacionalnim smernicama.

Poslednja revizija : 07/2017

Перед застосуванням уважно прочитайте інструкцію з використанням. UK

GC FujiCEM®
GC FujiCEM® Automix

РЕНТГЕНОКОНТРАСТНИЙ ПОСИЛЕНИЙ ФІКСУЮЧИЙ СКЛОІОНОМЕРНИЙ ЦЕМЕНТ

Для використання виключно лікарями-стоматологами у випадках, описанних у даній інструкції.

РЕКОМЕНДОВАНІ ПОКАЗАННЯ
1. Фіксація металевих вкладок, накладок та коронок, мостовидних протезів на металевому каркасі.
2. Фіксація композитних вкладок, накладок, коронок та мостовидних протезів.
3. Фіксація керамічних вкладок.
4. Фіксація керамічних коронок та мостовидних протезів на каркасі підвищеної міцності (оксид цирконію).
5. Фіксація металевих, керамічних та волоконних штифтів.

ПРОТИПОКАЗАННЯ
1. Пряме перекриття пульпи.
2. Не використовуйте цей матеріал для пацієнтів з алергією на склоіономерні цементи, мономер метакрилату або полімер метакрилату.

ПРИЗНАЧЕННЯ ЧАСТИН СИСТЕМИ (Рис. 1)
А. Paste Pak Картридж
1. Корпус 2. Внутрішній поршень 3. Дозуючі насадки.
Б. Paste Pak Диспенсер
4. Поршень 5. Обмежувач 6. Ручка 7. Ковзний блок
8. Вивільняючий важіль
В. GC FujiCEM Змішуюча Насадка
9. Носик для видавлювання. 10. Фіксатор.
11. Направляючий стрижень

ВКАЗІВКИ З ВИКОРИСТАННЯ

Співвідношення паста/паста (г/г)	2,0 / 1,0
Час замішування (сек.)	10''-15''
Робочий час (хв., сек.) (при температурі 23°C) (від початку замішування)	2'15''
Час твердіння (після встановлення конструкції на місце)	4'30''

ВСТАНОВЛЕННЯ КАРТРИДЖА
1. Переконайтесь, що поршень повністю знаходиться в диспенсері (Рис. 2).
Примітка:
Для того, щоб втягнути поршні в диспенсер, стисніть пальцями ковзний блок та звільняючий важіль (знаходяться в нижній частині диспенсера) і разом відтягніть їх.
2. Вставте картридж в Paste Pak Диспенсер (Рис.3)
Переконайтесь, що позначка на картриджі співпадає з позначкою на Paste Pak диспенсері, як показано на рисунку. Проверніть картридж так, щоб встановити його у правильне положення.
3. Після встановлення картриджа проштовхніть звільняючий важіль вперед настільки, наскільки це можливо. (Рис. 4).
а) Просувайте звільняючий важіль вперед.
б) Не тисніть на його верхню частину
Примітка:
Для того, щоб вийняти картридж, повністю втягніть поршень і проверніть картридж так, щоб позначки на картриджі та диспенсері співпали.

А. ТЕХНІКА ФІКСАЦІЇ – АВТОМАТИЧНЕ ЗАМІШУВАННЯ ЗА ДОПОМОГОЮ ЗМІШУЮЧОЇ НАСАДКИ GC FujiCEM Mixing Tip
1. ПІДГОТОВКА ЗУБА
а) Відпрепаруйте зуб за стандартною методикою. Для перекриття пульпи використовуйте матеріали на основі гідроксиду кальцію.
б) Очистіть відпрепарований зуб за допомогою пемзи та води.
Примітка:
Для отримання більшої адгезії, нанесіть на відпрепарований зуб GC Fuji PLUS CONDITIONER на20 секунд.
в)Ретельно промийте зуб водою. Видаліть надлишки вологи промокнувши ватним тампоном або повітрям без домішок масла під невеликим тиском. НЕ ПЕРЕСУШУЙТЕ. Поверхня зуба повинна виглядати вологою (блищати).
2. ПІДГОТОВКА ОРТОПЕДИЧНОЇ КОНСТРУКЦІЇ
Переконайтесь в тому, що ортопедична конструкція була попередньо оброблена відповідно до інструкцій виробника.
3. ДОЗУВАННЯ ТА АВТОЗМІШУВАННЯ
а) Зніміть ковпачок з картриджа.
б) Щоб забезпечити рівномірне видавлювання матеріалу, перед кожним застосуванням переконуйтеся, що носики для видавлювання кожної з паст не забилися та обидва компоненти знаходяться на одному рівні в тубах
Примітка:
Перед першим видавлюванням матеріалу з нового картриджу, або якщо картридж довго не використовувався, спочатку видавіть невелику кількість паст.
в) Правильно приєднайте GC FujiCEM Mixing tip до картриджа, встановивши направляючий стрижень навпроти отвору на картриджі, одночасно натискуючи на носик, доки не почуєте характерний звук (Рис 5-1).
Примітка:
1) Переконайтесь, що насадка GC FujiCEM Mixing tip надійно приєднана до картриджа. Якщо це не так, від'єднання GC FujiCEM Mixing tip та повторіть процедуру приєднання (Рис 5-2).
2) Якщо матеріал зберігався у холодильнику, залиште картридж при кімнатній температурі на 10 хвилин.
г) Встановіть обмежувач на ручці (Рис 6.)
Примітка:
Перед внесенням матеріалу в ортопедичну конструкцію, видавіть невелику кількість його на папір для замішування.
д) М'яко натискаючи на ручку, внесіть матеріал в ортопедичну конструкцію.
є) Після внесення матеріала відпустіть ручку. Для від'єднання GC FujiCEM Mixing tip однією рукою стисніть носик для видавлювання та тягніть вперед, розхитуючи передню частину GC FujiCEM Mixing tip з боку в бік другою рукою.(Рис.7) Очистіть носики картриджа та встановіть захисну кришку.
Примітка :
1) Не залишайте на картриджі використану змішуючу насадку GC FujiCEM Mixing tip на довгий час.
2) Кількість матеріалу, що лишився в картриджі можна визначити положенням ковзного блоку, що знаходиться в нижній частині диспенсера.
Оскільки картриджі є прозорими, залишок цементу можна контролювати за положенням внутрішнього плунжеру, який видно крізь туби. Якщо в тубах залишилося занадто мало матеріалу, він може не видавлюватись з GC FujiCEM Mixing tip
3) Для уникнення пошкоджень не допускайте падіння диспенсера з картриджем та насадкою для змішування.
4. ФІКСАЦІЯ
а) Нанесіть на внутрішні поверхні ортопедичної конструкції шар цементу достатньої товщини, і відразу встановіть її на місце. Робочий час складає 2 хв. 15 сек. від початку замішування (за температури 23°C) (74°F). Більш висока температура призведе до скорочення робочого часу. Протягом усього часу твердіння сила надавлювання повинна бути помірною.
б) Починайте видаляти надлишки цементу, коли матеріал за своєю консистенцією стане подібним до гуми.
в) Фінальну обробку можна починати не раніше, ніж за 4 хв. 30 сек. після встановлення ортопедичної конструкції.

Б.ТЕХНІКА ФІКСАЦІЇ — ЗАМІШУВАННЯ РУКАМИ
1. ПІДГОТОВКА ЗУБА
Дивіться п. А.1.
2. ПІДГОТОВКА ОРТОПЕДИЧНОЇ КОНСТРУКЦІЇ
Дивіться п. А.2.
3. ДОЗУВАННЯ
а) Зніміть ковпачок з картриджа.
б) Для видавлювання потрібної кількості паст на блок для замішування натискайте на ручку.
Примітка:
1) Перед першим видавлюванням матеріалу з нового картриджа, або якщо картридж довго не використовувався, спочатку видавіть невелику кількість паст.
2) Кількість матеріалу, що видавлюється регулюється пересуванням обмежувача вперед чи назад (Рис.8).
1. Положення обмежувача для фіксації однієї вкладки.
2. Положення обмежувача для фіксації однієї коронки.
в) Натискаючи на ручку (Рис 9-1), видавіть матеріал, потім "відріжте" його об блок для замішування, перемістивши картридж з диспенсером у вертикальне положення, при цьому притискаючи його до блоку. (Рис. 9-2)
г) Коли ви відпустите ручку після дозування, залишки паст, що лишилися в носиках, втягнуться в картридж.
Очистіть носики картриджа та встановіть захисникйовпачок.
Примітка:
Кількість матеріалу, що лишився в картриджі, можна визначити положенням ковзного блоку, що знаходиться в нижній частині диспенсера. Оскільки картриджі є прозорими, залишок цементу можна контролювати за положенням внутрішнього плунжера, який видно крізь туби.
4.ЗАМІШУВАННЯ
Після видавлювання розмажте матеріал тонким шаром по блоці для замішування. Пластиковим шпателем ретельно замішуйте його протягом 10 секунд. Працюйте так, аби не допустити попадання бульбашок повітря.
Примітка:
1) Пасти мають схожий колір, тому будьте уважними при їх замішуванні. Велика порція матеріалу потребує збільшення часу замішування (до 15 секунд).
2) Не змішуйте пасти GC Fuji CEM з іншими матеріалами.
5. ФІКСАЦІЯ
Дивіться п. А.4.
Для збільшення робочого часу зберігайте матеріал в холодильнику.

ОЧИЩЕННЯ/СТЕРИЛІЗАЦІЯ PASTE PAK ДИСПЕНСЕРА
Для отримання інформації з очищення та стерилізації PASTE PAK ДИСПЕНСЕРА звертайтеся до відповідних інструкцій.

КОЛІР
Жовтий

ЗБЕРІГАННЯ
Рекомендовано для оптимальних робочих характеристик, Зберігайте матеріал в прохолодному темному місці (4-25°C) (39,2-77,0°F). Якщо матеріал не використовуватиметься протягом великого проміжку часу, його слід зберігати в холодильнику (Термін придатності: 2 роки від дати виготовлення)

УПАКОВКА
1. GC FujiCEM Refill (зумісний з версією Automix) Пейст Пак Картридж (13,3г / 7,2мл) (2) з блоком для замішування (№22)
2. GC FujiCEM Automix Пейст Пак Картридж (13,3г / 7,2мл) (2), GC FujiCEM Змішувальна насадка (44)
3. PASTE PAK ДИСПЕНСЕР (1)

УВАГА
1. У випадку контакту з тканинами порожнини рота або зі шкірою, негайно видаліть матеріал тампоном або бавовняною серветкою, змоченою у спирті. Промийте водою. Задля запобігання потрапляння матеріалу на шкіру або слизову використовуйте для ізоляції робочого поля коффердам та/або масло какао.
2. При потраплянні матеріалу в очі негайно промийте великою кількістю води і зверніться до лікаря.
3. В поодиноких випадках матеріал може викликати чутливість. В цьому випадку припиніть використання Paste Pak Диспенсера (нікельований алюміній) і зверніться до лікаря відповідної спеціалізації.
4. Не зберігайте Paste Pak Диспенсер поблизу таких хімічних реактивів, як розчин йоду, або інших реактивів, які містять сполуки галогенів, інакше диспенсер може змінити колір.
5. GC Fuji PLUS CONDITIONER містить 2%-ий розчин хлориду заліза. Не рекомендується використовувати його з матеріалами, що містять епінефрин, оскільки це може призвести до забарвлення м'яких тканин порожнини рота.
6. Не використовуйте GC FujiCEM в комбінації з матеріалами, що містять евгенол, оскільки він може перешкодити застиганню GC FujiCEM або його адгезії.
7. Цей продукт не використовується для реставрації порожнин та для побудови кукси.
8. В поодиноких випадках матеріал може викликатичутливість у деяких пацієнтів. У разі виникнення такихреакцій, припиніть використання матеріалу та звернітьсядо лікаря відповідної спеціалізації.
9. Завжди використовуйте засоби індивідуального захисту, такі як захисні рукавички, маски та захисні засоби для очей.

Деякі зі згаданих у даній інструкції з експлуатації продуктів можуть бути охарактеризовані як небезпечні згідно з GHS. Завжди ознайомлюйтеся з паспортами хімічної безпеки продуктів, які можна завантажити за наступним посиланням:
http://www.gceurope.com
Паспорти хімічної безпеки також можна отримати у Вашого постачальника.

ОЧИЩЕННЯ ТА ДЕЗИНФЕКЦІЯ
СИСТЕМИ ДОСТАВКИ БАГАТОРАЗОВОГО ВИКОРИСТАННЯ: з метою запобігання перехресному інфікуванню пацієнтів ці системи вимагають дезінфекції середнього рівня. Одразу після використання перевіряйте їх стан. Не використовуйте у разі пошкодження.
НЕ ЗАНУРЮЙТЕ У ДЕЗИНФІКУЮЧІ РОЗЧИНИ. Ретельно очистіть систему, щоб попередити засихання та накопичення забруднень. Продезінфікуйте її дезінфікуючим засобом для середнього рівня дезінфекції, який зареєстрований в установах охорони здоров'я відповідно до регіональних/національних вимог.

Останні зміни внесено : 07/2017

UA.TR.067
Уповноважений представник в Україні:
Товариство з обмеженою відповідальністю
«КРІСТАР-ЦЕНТР»
вул. Межигірська, буд. 50, кв.2, м. Київ, 04071, Україна
тел/факс: +380445020091, e-mail: info@kristar.ua
kristar.ua

Kullanımdan önce , talimatları dikkatlice okuyunuz. TR

GC FujiCEM®
GC FujiCEM® Automix

RADYOPAK REZİNLE GÜÇLENDİRİLMİŞ CAMİYONOMER YAPIŞTIRMA SİMANI

Sadece Diş hekimleri ve Diş teknisyenleri tarafından önerilen endikasyonlarda kullanılır

TAVSİYE EDİLEN ENDİKASYONLAR
1. Metal bazlı inley, onley, kuron, köprü ve postların simantasyonunda
2. Rezin İnley, onley, kron, köprülerin yapıştırılmasında
3. Yüksek dayanıklılığa sahip tüm seramik köprü ve kuronların (zirkon bazlı) yapıştırılmasında
4. Tüm seramik inleylerin yapılmasında
5. Metal,seramik ve fiber postların simantasyonunda

KONTRAENDİKASYONLAR
1. Kök Yüzeyi Örtücü
2. Bilinen cam iyonomer siman, metakrilat monomer veya metakrilat polimer alerjisi olan hastalarda bu ürünün kullanımından kaçınılmalıdır.

PARÇALARIN TANIMI(Şek.1)
A. Paste Pak Kartuşu
1.Kap 2. İç Piston 3. Kartuş ucu
B. Paste Pak Tabancası
4. Piston 5. Ayarlayıcı Rehber 6. Seviye Ölçer 7. Sürgülü blok
8. Piston Çıkarıcı
C.GC FujiCEM Karaştırma Ucu
9. Tahliye Borusu 10. Kulp 11. Rehber Uç

KULLANMA TALİMATI

Paste/Paste Oranı(gr/gr)	2,0/1,0
Karıştırma Zamanı(san.)	10''-15''
Çalışma Zamanı(san.) (başlangıçtan itibaren)	2'15''
Final Bitirmeye Başlama Zamanı (Restorasyonu Oturtduktan sonra)	4'30''

PASTE PAK KARTUŞ YÜKLEMESİ
1. Pistonun tamamiyle tabancanın içine oturduğundan emin olunuz. (Şek.2)
Pistonu geri çıkarmak için,piston çıkarıcıyı itiniz ve aynı zamanda sürgülü bloğu (tabancanın alt tarafında) parmağınızla çekiniz.
2. Kartuşu tabanca Paste Pak tabancasına takınız.
(Şek.3) Kartuşun üzerindeki işaret ile tabancanın üzerindeki işaretin birbirinin üstüne geldiğinden emin olunuz. Sonra dolu kartuşu doğru pozisyona çeviriniz
3. Kartuşu yerleştirdikten sonra piston çıkarıcıyı durana kadar ileri itiniz. (Şek.4)
a) Piston çıkarıcıyı itiniz.
b) Üst Kısmını itmeyiniz.
Not:
Kartuşu çıkarmak için,pistonu tamamen çıkarınız ve işaretli pozisyondan kartuşu geri çeviriniz.

A. SİMANTASYON TEKNİĞİ: GC FujiCEM KARIŞTRIMA UÇLARI İLE AUTOMIXING
1. DİŞİN HAZIRLANMASI
a) Dişi bilinen yöntemlerle hazırlayınız. Kök yüzeyi örtücü olarak kalsiyum hidroksit kullanınız.
b) Hazırlanmış dişi hava ve su ile temizleyiniz.
Not:
Optimal adezyon için GC Fuji PLUS CONDITIONER'ı hazırlanmış diş yüzeyine 20 saniye uygulayınız.
c) Su ile yıkayınız. Koton pamuk veya hafif yağsız hava ile fazla nemi uzaklaştırınız. KURUTMAYINIZ.
Yüzey nemli kalmalı (parlak)
2. RESTORASYON HAZIRLIK
Restorasyonun üretici firmanın talimatına gore hazırlandığından emin olun.
3. AUTOMIXING VE UYGULAMA
a) Kartuş kabını çıkarınız.
b) Her kullanımdan once kartuşun ucunun iki açıklığını kontrol ediniz ve kartuştan aynı akıcılıkta olmalarını sağlamak için pastaların aynı seviyede olduklarından emin olunuz.
Not: Yeni kartuşun ilk kullanımında yada bir önceki kullanımdan uzun sure geçmiş ise pastaları bir miktar akıtınız.
c) Kartuşun üzerindeki deliklerle belirtilmiş olan rehber pine oturacak şekilde GC FujiCEM Automix'i Uçlarını yerleştiriniz ve aynı zamanda kartuşa oturana kadar itiniz. (Şek.5-1)
Not:
1) GC Fujicem Karıştırma auçlarının kartuşa güvenle oturduğundan emin olunuz. Eğer oturmamışsa çıkarıp yeniden takınız. (Şek.5-2)
2) Eğer kartuş buzdolabında ise kullanmadan önce oda ıcaklığında 10 dakika bekletiniz.
d) Kartuş belirleyicisini ön seviyeye ayarlayınız. (Şek.6)
Not. Pastayı restorasyonun içine uygulamadan once ufak bir miktar pedin üzerine sıkınız.
e) Uyguanacak yere doğru yavaşça kolu bastırınız.
f) Sıktıktan sonra kolu çekiniz. Karıştırma Uçlarını çıkarmak için bir elinizle çıkarma tuşuna basarken karıştırma uçlarını ileriye doğru itiniz. (Şek.7) Kartuşun ucunu temizleyip kabına yerleştiriniz.
Not:
1) Kullanılmış Uçları uzun süre kartuşa takılı olarak bırakmayınız.
2) Tabancanın alttarafındaki kaygan blok ile kartuşun içinde kalan miktarı kontrol ediniz.Kartuş Silindiri şefaf olduğundan dolayı iç pistonununda silindirdeki pozisyonunu kontrol edebilirsiniz. Eğer az miktarda pasta kalmış ise karıştırma uçlarından çıkamayabilir.
3) Hasar görmesini önlemek için, tabancayı kartuşları ve uçları düşürmeyiniz.
4. SİMANTASYON
a) Restorasyonun iç yüzeyini siman ile kaplayınız ve hızlıca oturtunuz.Çalışma süresi, başlangıçtan itibaren 2 dakika 15 saniyedir. 23°C (73,4°F). Daha yüksek sıcaklıklarda çalışma süresi kısalır. Ortalama basınçla retorasyonu yerleştiriniz.
b) Artan malzemeler lastik kıvamına gelince, skaler ile uzaklaştırma işlemine başlayabilirsiniz.
c) Bitirme işlemlerine,restorasyonu yerleştirdikten 4 dakikka 30 saniye sonra başlanabilir.

B. SİMANTASYON TEKNİĞİ : EL İLE KARIŞTIRMA
1. DİŞİN HAZIRLANMASI
A.1'deki uygulamayı referans alınız.
2. RESTORASYON HAZIRLIK
A.2'deki uygulamayı referans alınız.
3. UYGULAMA
a) Kartuş kabını çıkarınız.
b) Gerekli miktar pastayı karıştırma kağıdının üstüne hafifçe sıkınız
Not:
1) Yeni kartuşun ilk kullanımında yada bir önceki kullanımdan uzun sure geçmiş ise pastaları bir miktar akıtınız.
2) İstenilen malzeme miktarı için ayarlayıcı rehber kol ileri geri hareket ettirilebilir. (Şek.8)
1. Ayarlayıcı rehber kol bir inley için pozisyonu
2. Ayarlayıcı rehber kol bir kuron için pozisyonu
c) Kola bastırırken (Şek. 9-1), miktarı belirleyin ve kartuşun uçlarından uzayan materyali kesmek için kartuşu hareket ettirin ve karıştırma kağıdı üzerinde dik pozisyona getirin. (Şek. 9-2).
d) Sıktıktan sonra kol serbest kalacak,kartuşta arta kalan pasta kartuşun içine geri girecektir. Kartuş uçlarını temizleyin ve kartuş kabına yerleştirin.
Not:
Tabancanın alt tarafındaki sürgülü blok ile kartuşun içinde kalan miktarı kontrol ediniz. Kartuş silindiri şefaf olduğundan dolayı iç pistonununda silindirdeki pozisyonunu control edebilirsiniz. Eğer az miktarda pasta kalmış ise karıştırma uçlarından çıkamayabilir.
4. KARIŞTIRMA
Sıktıktan sonra iki pastayıda karıştırma kağıdının üzerine plastik spatula kullanarak inceltarek yayın. Birbirine yedirerek 10 saniye boyunca karıştırınız. Hava kabarcığı kalmamasına dikkat ediniz.
Note :
1) İki pasta benzer renklerdedir, buyüzden dikkatlice karıştırın.Daha fazla miktarlar daha uzun karıştırma süresine ihtiyaç duyabilirler. (15 saniye)
2) GC FujiCEM pastasını diğer materyallerle karıştırmayınız.
5. SİMANTASYON
A.4'deki uygulamayı referans alınız.
Ortalama basınçla retorasyonu yerleştiriniz.

TEMİZLEME/PASTE PAK TABANCASININ STERİLİZASYONU
PASTE PAK tabancasını temizlemek ve sterilize etmek için kendi kullanma talimatını okuyunuz

RENK
Sarı

SAKLAMA KOŞULLARI
En iyi performans için ; Kuru ve karanlık yerde saklayınız. (4-25°C)(39,2-77,0°F).
Uzun süre kullanılmayacaksa buzdolabında saklayınız.
(Raf Ömrü: Üretimden itibaren 2 yıldır.)

AMBALAJ
1. GC Fujicem Refill (Automix uyumlu) Paste Pak Kartuşu (13,3 g/7,2 mL)(2) karıştırma kağıdı ile (No:22)
2. GC Fujicem Automix Paste Pak Kartuş (13,3 g/7,2 mL) (2) GC FujiCEM Karıştırma Uçları (44)
3. Paste Pak Tabancası (1)

UYARILAR
1. Oral doku veya ten ile temas etmesi durumunda alkole emdirilmiş pamuk ile hemen uzaklaştırınız. Su ile yıkayınız.Teması önlemek için, rubberdam ve/veya kakao yağı kullanarak operasyon alanını tenden ve oral dokulardan izole edebilirsiniz.
2. Göz ile temas etmesi durumunda,acilen su ile yıkayınız ve medikal önlem arayınız.
3. Nadiren metal bazı kişilerde hassasiyete neden olabilir. Böyle bir durumla karşılaşıldığında,Paste Pal tabancasını kullanmayı durdurunuz(nikel kaplı alimünyun) ve uzmana başvurun.
4. Paste Pak tabancasını, iyot çözeltisi gibi halojen element içeren kimyasal solüsyonlardan uzakta saklayınız.
5. GC Fuji PLUS CONDITIONER %2'lik ferric klorid içerir.Epinefrin içeren ürünler ile GC Fuji PLUS CONDITIONER'I kullanımını oral dokuda leke yapabileceğinden ıönerilmemektedir.
6. GC FujiCEM öjenol içeren materyallerle birlikte kullanmayınız ki öjenollu materyaller sertleşme ve bağlanma özelliğini engelleyebilir.
7. Bu ürün kor yapımı veya dolgu için önerilmez.
8. Ürün ender olarak bazı kişilerde alerjik reaksiyonoluşturabilir.Bu tarz durumda oluştuğunda, ürününkullanımını durdurunuz ve uzmana başvurunuz
9. Daima eldiven, yüz maskesi ve güvenlik gözlüğü gibi kişisel koruyucu ekipmanlar (KKE) takılmalıdır.

Önceki kullanma kılavuzunda refere edilen bazı ürünler GHS'e göre zararlı sınıflandırılabilir. Daima kendinizi aşağıdaki linkte mevcut olan güvenlik bilgi pusulularına alıştırabilirsiniz.
http://www.gceurope.com
Aynı zamanda tedarikçiden elde edilebilir.

TEMİZLEME VE DEZENFEKSİYON
ÇOK-KULLANIMLIK DAĞITICI SİSTEM: Hastalar arasında çapraz kontaminasyonu önlemek için bu cihaz orta-seviye dezenfektan gerekmektedir. Kullanımdan hemen sonra cihazı gözlemleyin ve bozulma için etiketleyin.Eğer zarar görmüşse cihazı çöpe atın.
SUYA DALDIRMAYINIZ. Kurumasını ve kontaminasyonun akümilasyonu nu önlemek için tamamen cihazı temizleyiniz.
Orta-seviye kayıtlı sağlık bakım- dereceli enfeksiyon kontrol ürünü ile bölgesel/ ulusal rehberelere uygun olarak dezenfekte ediniz.

Son Revizyon : 07/2017

Pirms lietošanas rūpīgi izlasiet lietošanas instrukciju. LV

GC FujiCEM®
GC FujiCEM® Automix

RENTGENKONTRASTAINS STIPRINĀTS STIKLA JONOMĒRA CEMENTS FIKSĀCIJAI

Paredzēts tikai zobārstam profesionālai izmantošanai paredzētajās indikācijās.

REKOMENDĒTĀS INDIKĀCIJAS
1. Metāla inleju, onleju, kroņu un tiltu cementēšana
2. Sveķu bāzes inleju, onleju, kroņu un tiltu cementēšana
3. Visa veida keramikas inleju cementēšana
4. Augstas izturības (cirkonija bāzes) pilnkeramikas kroņu un tiltu cementēšana
5. Metāla, keramikas un šķiedru tapu cementēšana

KONTRINDIKĀCIJAS
1. Pulpas pārklāšana
2. Izvairieties lietot produktu pacientiem ar alerģiju uz stikla jonomēra cementiem, metakrilāta monomēru vai metakrilāta polimēru.

SASTĀVDAĻU IDENTIFIKĀCIJA (1. att.)
A. Kārtridžs
1. Vāks 2. Iekšējais virzulis 3. Kārtridža gals
B. Dispensers jeb pistole
4. Virzulis 5. Regulators 6. Svira 7. Slīdnis 8. Virzuļa atbrīvotājs
C. GC FujiCEM jaucējvads
9. Atbrīvošanas poga 10. Skava 11. Regulatoradata

LIETOŠANAS NORĀDĪJUMI

Pasta/Pasta proporcija (g/g)	2,0 / 1,0
Samaisīšanas laiks (sekundes)	10''-15''
Darba laiks (min., sek.) (23°C) (no sajaukšanas sākuma)	2'15''
Kopējais laiks līdz var sākt apstrādi (min., sek.) (pēc restaurācijas uzsēdināšanas)	4'30''

KĀRTRIDŽA IEVIETOŠANA
1. Pārbaudiet vai virzulis ir pilnībā atvilkts no pistoles (2.att.)
Piezīme:
Lai atvilktu virzuli nospiest virzuļa bloķētāju un vienlaicīgi ar pirkstiem atvilkt slīdni (pistoles apakšā).
2. Ievietot pistolē kārtridžu (3.att.). Pārbaudīt vai marķējums uz kātridža sakrīt ar pistoles marķējumu kā norādīts attēlā. Pagriezt kārtridžu pareizajā pozīcijā.
3. Pēc kārtridža ievietošanas pastumt virzuļa bloķētāju līdz tas apstājas (4 att.).
a) pastumt kārtridža bloķētāju uz priekšu.
b) nestumt augšējo daļu.
Piezīme:
Lai izņemtu kārtridžu pilnībā atvilkt virzuli un pagriezt kārtridžu atpakaļ marķētajās pozīcijās.

A. CEMENTĒŠANAS TEHNIKA – AUTOMĀTISKA SAJAUKŠANA AR GC FujiCEM jaucējvadu
1. ZOBA SAGATAVOŠANA
a) Preparēt zobu parastajā veidā. Pulpas pārklāšanai izmantot kalcija hidroksīdu.
b) Preparēto zobu notīrīt ar pumeku un ūdeni.
Piezīme:
Optimālai adhēzijai izmantojiet GC Fuji PLUS CONDITIONER aplicējot to uz preparēto zobu uz 20 sekundēm.
c) Rūpīgi noskalot ar ūdeni. Lieko mitrumu noņemt ar vates lodīti vai maigi nopūst ar bezeļļas gaisa strūklu. NEPĀRŽĀVĒT.
Preparētam zobam jāizskatās mitram (spīdīgam).
2. RESTAURĀCIJAS SAGATAVOŠANA
Pārbaudīt vai restaurācijas virsma ir apstrādāta un sagatavota atbilstoši ražotāju instrukcijām.
3. PAGATAVOŠANA UN AUTOMĀTISKA SAJAUKŠANA
a) Noņemt kārtridža vāku.
b) Pirms katras lietošanas pārbaudīt kārtridža abus atvērumus un vai pastas ir vienādā līmenī nodrošinot to vienmērīgu plūsmu no kārtridža.
Piezīme:
Pirms pirmās lietošanas reizes vai pēc ilga pārtraukuma starp lietošanas reizēm izspiest nedaudz pastas no kārtridža.
c) Pareizi uzlikt GC FujiCEM jaucējvadu uz kārtridža savienojot rādītāju uz GC FujiCEM jaucējvada ar atveri uz kārtridža, vienlaicīgi spiežot jaucējvadu līdz noskan klikšķis (5-1.att.)
Piezīme:
1) Pārbaudiet vai GC FujiCEM jaucējvads ir droši pievienots kārtridžam. Ja tā nav -noņemt to un pievienot atkārtoti (5-2.att.).
2) Ja materiāls pirms lietošanas tika uzglabāts ledusskapī paturiet to 10 minūtes istabas temperatūrā.
d) Pielāgojiet regulatoru sviras priekšpusē (6.att.).
Piezīme:
Pirms materiāla lietošanas izspiest nelielu daudzumu samaisītā cementa uz bloknota.
e) Lēnām nospiest virzuli, lai izspiestu materiālu restaurācijā.
f) Pēc izspiešanas atbrīvot virzuli. Lai noņemtu GC FujiCEM jaucējvadu pastumt jaucējvadu uz priekšu vienlaicīgi nospiežot atbrīvošanas pogu ar vienu roku un kustinot GC FujiCEM jaucējvadu no vienas puses uz otru ar otru roku (7.att.). Notīrīt kārtridža galu un uzlikt vāku.
Piezīme:
1) Neatstāt izlietotu GC FujiCEM jaucējvadu uz kārtridža ilgstoši.
2) Atlikušā materiāla daudzumu kārtridžā var pārbaudīt pēc slīdņa pozīcijas apakšā zem pistoles. Tā kā kārtridža cilindri ir caurspīdīgi atlikušo materiāla daudzumu var pārbaudīt arī pēc virzuļa pozīcijas. Ja kārtridžā atlicis neliels daudzums materiāla to nevar izspiest ar GC FujiCEM jaucējvadu.
3) Lai pasargātu no bojājumiem neļaujiet dispenserim ar kārtridžu un maisāmo uzgali nokrist.
4. CEMENTĒŠANA
a) Noklāt restaurācijas iekšpusi ar pietiekamu cementa daudzumu un nekavējoties to uzsēdināt. Darba laiks pie 23°C (74°F) ir 2 minūtes 15 sekundes no cementa samaisīšanas sākuma. Augstākas temperatūras saīsina darba laiku. Pielietojiet mērenu spiedienu.
b) Lieko materiālu, kad tas ir kļuvis līdzīgs gumijai, noņemt ar skeileri.
c) Apstrādi var sākt 4 minūtes 30 sekundes pēc restaurācijas uzsēdināšanas.

B. CEMENTĒŠANAS TEHNIKA – MANUĀLA SAMAISĪŠANA
1. ZOBA SAGATAVOŠANA
Skat. A.1.
2. RESTAURĀCIJAS SAGATAVOŠANA
Skat. A.2.
3. MATERIĀLA IZSPIEŠANA
a) Noņemt kārtridža vāku.
b) Nospiest virzuli un izspiest nepieciešamo pastas daudzumu uz bloknota.
Piezīme:
Pirms pirmās lietošanas reizes vai pēc ilga pārtraukuma starp lietošanas reizēm izspiest nedaudz pastas no kārtridža.
2) Ar regulatoru, stumjot to uz priekšu vai atpakaļ, var regulēt izspiestā materiāla daudzumu (8.att.).
1. Regulatora pozīcijas pielāgošana vienai inlejai.
2. Regulatora pozīcijas pielāgošana vienam kronim.
c) Stumjot virzuli (9-1.att.) nogriezt izspiesto materiālu no kārtridža gala pagriežot kārtridžu un pistoli uz maisāmā bloka otrādi. (9-2.att.)
d) Kad pēc materiāla izspiešanas virzulis ir atbrīvots, pastas pārpalikumi tiek ievilti atpakaļ kārtridžā. Notīrīt kārtridža galu un uzlikt vāku.
Piezīme:
Atlikušā materiāla daudzumu kārtridžā var pārbaudīt pēc slīdņa pozīcijas apakšā zem pistoles. Tā kā kārtridža cilindri ir caurspīdīgi atlikušo materiāla daudzumu var pārbaudīt pēc virzuļa pozīcijas kārtridžā.
4. SAMAISĪŠANA
Pēc izspiešanas abas pastas ar plastmasas špateli plānā slānī uzlikt uz maisāmā bloknota. Samaisīt 10 sekundēs. Uzmanīties no gaisa burbuļu iejaukšanas masā.
Piezīme:
1) Abas pastas ir vienādā krāsā, tādēļ samaisiet tās rūpīgi. Lielākus daudzumus jāmaisa ilgāk (15 sekundes).
2) Nejaukt GC FujiCEM kopā ar citiem materiāliem.
5. CEMENTĒŠANA
Skat. A.4.
Kārtridža uzglabāšana ledusskapī pagarina darba laiku.

DISPENSERA TĪRĪŠANA/STERILIZĀCIJA
PASTE PAK DISPENSER tīrīšanai un sterilizācijai skatīt atbilstošo lietošanas instrukciju.

KRĀSA
Dzeltena

UZGLABĀŠANA
Optimālai izmantošanas kvalitātei Uzglabāt vēsā un tumšā vietā (4-25°C)(39,2-77,0°F). Ja netiek lietots ilgu laiku uzglabāt ledusskapī.
(Derīguma termiņš: 2 gadi no ražošanas datuma).

IEPAKOJUMI
1. GC FujiCEM papildiepakojums (piemērots automātiskai sajaukšanai) Paste Pak kārtridžs (13,3g/7,2mL) (2) ar maisāmiem bloknotiem (Nr.22)
2. GC FujiCEM Automix Paste Pak kārtridžs ((13,3g/7,2mL) (2), GC FujiCEM jaucējvadi (44)
3. PASTE PAK DISPENSER (1)

BRĪDINĀJUMS
1. Kontakta gadījumā ar mutes dobuma audiem vai ādu nekavējoties noņemt ar spirtā samērcētu švammīti vai vati.
Noskalot ar ūdeni. Lai izvairītos no kontakta un izolētu darba lauku no saskares ar mīkstajiem audiem vai ādu var lietot koferdamu vai kakao sviestu.
2. Kontakta gadījumā ar acīm nekavējoties noskalot ar ūdeni un vērsties pēc medicīniskas palīdzības.
3. Nelielam cilvēku skaitam metāls dažreiz var izsaukt jutīgumu. Ja novērota šāda reakcija pārtraukt Paste Pak pistoles (ar niķeli pārklāts alumīnijs) izmantošanu un vērsties pēc medicīniskas palīdzības.
4. Uzglabāt Paste Pak pistoli atsevišķi no ķīmiskiem preparātiem, tādiem kā joda tinktūra, kas satur halogēnos elementus.
Pistole var pārkrāsoties.
5. GC Fuji PLUS CONDITIONER satur 2% dzelzs hlorīdu. Nav ieteicams izmantot GC Fuji PLUS CONDITIONER kopā ar produktiem, kas satur epinefrīnu tā kā tas var pārkrāsot orālos mīkstos audus.
6. Nelietot GC FujiCEM kopā ar eigenolu saturošiem materiāliem tā kā eigenols var kavēt GC FujiCEM sacietēšanu vai adhēziju.
7. Šis produkts nav paredzēts plombēšanai vai zoba stumbra atjaunošanai.
8. Retos gadījumos produkts var izsaukt jutīgumu. Ja irnovērota šāda reakcija pārtrauciet produkta izmantošanu unvērsieties pie ārsta
9. Vienmēr jāvelk personīgais aizsargaprīkojums, piemēram, cimdi, sejas maskas un acu drošības aizsargi.

Daži šīs intrukcijas produkti saskaņā ar GHS tiek klasificēti kā bīstami. Iepazīties ar Drošības datu lapu var:
http://www.gceurope.com
Tās var saņemt arī no jūsu piegādātāja.

TĪRĪŠANA UN DEZINFEKCIJA
ATKĀRTOTI LIETOJAMĀS IERĪCES: lai izvairītos no šķērsinfekcijas starp pacientiem, šai ierīcei ir nepieciešama vidējā līmeņa dezinfekcija. Uzreiz pēc lietošanas ierīci un uzlīmi apskatīt un novērtēt tās stāvokli. Ja ierīce ir bojāta, toatkārtoti lietot nedrīkst.
NEMĒRCĒT. Lai izvairītos no kontaminējošo vielu nožūšanas un akumulācijas ierīci pilnībā notīrīt. Veikt dezinfekciju ar reģistrētu, atļautu izmantošanai infekcijas kontrolei veselības aprūpes jomā, piemērotu vidējā līmeņa produktu, saskaņā ar reģionālām /valsts vadlīnijām.

Pēdējo reizi pārskatīts : 07/2017

Prieš pradėdami naudoti atidžiai perskaitykite instrukcijas LT

GC FujiCEM®
GC FujiCEM® Automix

RENTGENOKONTRASTIŠKAS SUSTIPRINTAS STIKLOJONOMERINIS CEMENTAS RESTAURACIJŲ CEMENTAVIMUI

Skirtas tik gydytojų-odontologų naudojimui, pagal rekomenduojamas indikacijas.

REKOMENDUOJAMOS INDIKACIJOS
1. Metalinių įklotų, užklotų, vainikėlių ir tiltinių protezų cementavimui
2. Kompozicinių įklotų, užklotų, vainikėlių ir tiltinių protezų cementavimui
3. Keramikinių įklotų cementavimui
4. Didelio stiprumo (cirkonio oksido) keramikinių vainikėlių ir tiltinių protezų cementavimui
5. Metalinių, keramikinių ir stiklo pluošto kaiščių cementavimui

KONTRAINDIKACIJOS
1. Tiesioginiam pulpos padengimui.
2. Venkite produkto naudojimo pacientams alergiškiems stiklo jonomeriniams cementams, metakrilato monomerams ir polimerams.

DALIŲ IDENTIFIKACIJA (Pav. 1)
A. Pastų pakuotė švirkšte
1. Dangtelis 2. Vidinis stumoklis 3. Švirkšto galiukas
B. Pastų pakuotės dozatorius
4. Dozatoriaus stumoklis 5. Kiekio ribotuvas 6. Svirtis
7. Slankiojantis blokas 8. Atlaisvinačioji svirtis
C. GC FujiCEM automaišytuvas
9. Atlaisvinančioji plokštelė 10. Pirštų atrama
11. Nukreipiantysis strypelis

NAUDOJIMO BŪDAS

Pastos / Pastos santykis (g/g)	2,0 / 1,0
Maišymo laikas (sek.)	10''-15''
Darbo laikas (min., sek.) (esant 23°C) (nuo maišymo pradžios)	2'15''
Galutinio poliravimo pradžios laikas (min., sek.) (po restauracijos sukietėjimo)	4'30''

ŠVIRKŠTO ĮDĖJIMAS Į DOZATORIŲ
1. Įsitikinkite, kad dozatoriaus stumoklis yra pilnai atitrauktas (Pav. 2).
Pastaba :
Norint stumoklį atitraukti, viena ranka spauskite atlaisvinančiąją svirtį ir traukite slankiojantį bloką (dozatoriaus apačioje).
2. Įdėkite švirkštą į pastų dozatorių (Pav.3). Žymė ant švirkšto turi sutapti su žyme ant dozatoriaus, kaip parodyta paveikslėlyje. Tuomet pasukite švirkštą pilnai, kol pasiekiama teisinga padėtis.
3. Įdėjus švirkštą, vienu metu spauskite ir stumkite atlaisvinančiąją svirtį į priekį iki sustojimo (Pav. 4).
a) Nustumkite atlaisvinančiąją svirtį į priekį.
b) Nespauskite dozatoriaus viršutinėje dalyje.
Pastaba :
Norint išimti švirkštą iš dozatoriaus, pilnai atitraukiteatitraukite stumoklį ir atsukite švirkštą atgal į pradinę padėtį.

A. CEMENTAVIMO TECHNIKA – MAIŠYMAS GC FujiCEM automaišytuvu
1. DANTIES PARUOŠIMAS
a) Paruoškite dantį įprastu būdu. Pulpos apsaugai naudokite kalcio hidroksidą.
b) Nuvalykite preparuoto danties paviršių pasta ir vandeniu.
Pastaba:
Norint pasiekti geresnę adheziją, naudokite GC Fuji PLUS CONDITIONER. Laikykite jį ant danties paviršiaus 20 sekundžių.
c) Kruopščiai nuplaukite vandeniu. Pašalinkite drėgmės perteklių vatos gumulėliu ar švelniai džiovinant oro srove. NEPERDŽIOVINKITE. Tinkamai paruošti paviršiai turi atrodyti drėgni (blizgantys).
2. RESTAURACIJOS PARUOŠIMAS
Įsitikinkite, kad restauracijos paviršius buvo paruoštas laikantis gamintojo instrukcijų.
3. DOZAVIMAS IR MAIŠYMAS
a) Nuimkite švirkšto dangtelį.
b) Kiekvieną kartą patikrinkite ar švirkšto galiukų išėjimo angos neužsikimšusios ir ar pastos skirtingose švirkšto cilindruose yra tame pačiame lygyje, kad užtikrinti vienodą medžiagos išspaudimą iš švirkšto.
Pastaba:
Išspaudžiant pastas dozatoriumi iš naujo švirkšto, ar nenaudojus švirkšto ilgesnį laiką, išspauskite nedidelį pastų kiekį ir jo nenaudokite.
c) Pridėkite GC FujiCEM automaišytuvą prie švirkšto tokioje padėtyje, kad nukreipiantysis strypelis ant GC FujiCEM automaišytuvo sutaptų su skylute švirkšte ir tuomet pastumkite jį kol išgirsite spragtelėjimą (Pav.5-1).
Pastaba:
1) Įsitikinkite, kad GC FujiCEM automaišytuvas tvirtai susijungė su švirkštu. Jei taip nėra, nuimkite GC FujiCEM automaišytuvą ir uždėkite iš naujo (Pav. 5-2).
2) Jei medžiaga buvo laikoma šaldytuve, prieš naudojimą palaikykite švirkštą 10 min. kambario temperatūroje.
d) Nuslinkite pastų kiekio ribotuvą į svirties pradžią (Pav.6).
Pastaba:
Prieš dėdami sumaišytą cementą į restauracijas, išspauskite nedidelį kiekį cemento ant maišymo popierėlio ir nenaudokite jo.
e) Lėtai nuspausdami dozatoriaus svirtį, išspauskite medžiagą į restauraciją.
f) Po to atleiskite svirtį. Kad nuimti GC FujiCEM automaišytuvą ,viena ranka spauskite jį į priekį, tuo pat metu atleisdami atlaisvinančiąją plokštelę, o kita ranka atstumkite jo priekinę dalį, judindami į šonus (Pav.7).
Nuvalykite švirkšto išėjimo angas ir uždėkite dangtelį.
Pastaba:
1) Nepalikite ilgesniam laikui panaudoto GC FujiCEM automaišytuvo ant švirkšto.
2) Pagal slankiojančio bloko padėtį dozatoriaus apačioje galima spręsti apie likusios medžiagos kiekį švirkšte.
Kadangi švirkšto cilindrai yra skaidrūs, likusios medžiagos kiekis juose gali būti nustatomas pagal gerai matomą vidinio stumoklio padėtį cilindre. Kada švirkšte lieka maži kiekiai pastos, GC FujiCEM automaišytuvu cemento sumaišyti neįmanoma.
3) Kad išvengti mechaninių pažeidimų, nenumeskite ant žemės dispenserio su automaišytuvu.
4. CEMENTAVIMAS
a) Padenkite vidinį restauracijos paviršių pakankamu cemento kiekiu ir nedelsdami užspauskite ją ant danties. Darbo laikas yra 2 min. 15 sek. nuo maišymo pradžios esant 23°C (74°F).
Aukštesnė temperatūra trumpina darbo laiką.
Palaikykite vidutinį spaudimą.
b) Cemento perteklių pradėkite šalinti, atsiradus jo panašumui į gumą.
c) Restauracijos poliravimas gali būti pradėtas praėjus 4 min. 30 sek. nuo restauracijos užspaudimo.

B. CEMENTAVIMOTECHNIKA – MAIŠYMAS RANKOMIS
1. DANTIES PARUOŠIMAS
Žiūriti sk A.1.
2. RESTAURACIJOS PARUOŠIMAS
Žiūriti sk A.2.
3. DOZAVIMAS
a) Nuimkite švirkšto dangtelį
b) Nuspausdami svirtį, išstumkite reikiamą cemento kiekį ant maišymo popierėlių.
Pastaba:
Išspaudžiant pastas dozatoriumi iš naujo švirkšto, ar nenaudojus švirkšto ilgesnį laiką, išspauskite nedidelį pastų kiekį jo nenaudokite.
2) Kiekio ribotuvas gali būti nuslenkamas pirmyn ar atgal, taip nustatant išspaudžiamos medžiagos kiekį (Fig. 8).
1. Kiekio rbotuvo padėtis vienam įklotui
2. Kiekio rbotuvo padėtis vienam vainikėliui.
c) Spauskite svirtį (Pav. 9-1) ir nubraukite išspaustą medžiagą nuo švirkšto angų ant maišymo popierėlio pakreipdami jį į vertikalią padėtį. (Pav. 9-2)
d) Kada svirtis atleidžiama, medžiagos likučiai švirkšto angose yra įtraukiami atgal į švirkštą. Nuvalykite švirkšto išėjimo angas ir uždėkite dangtelį.
Pastaba:
Pagal slankiojančio bloko padėtį dozatoriaus apačioje galima spręsti apie likusios medžiagos kiekį švirkšte. Kadangi švirkšto cilindrai yra skaidrūs, likusios medžiagos kiekis juose gali būti nustatomas ir pagal gerai matomą vidinio stumoklio padėtį cilindre.
4. MAIŠYMAS
Naudodami plastmasinę mentelę, plonai paskirstykite išspaustas pastas. Maišykite intensyviai perdengiamaisiais judesiais 10 sekundžių. Būkite atidūs, kad išvengtumėte oro burbuliukų susiformavimo.
Pastaba:
1) Abi pastos yra panašios spalvos, todėl maišykite jdėmiai. Didesni kiekiai reikalauja ilgesnio maišymo laiko (15 sekundžių).
2) Nemaišykite GC FujiCEM pastų su kitomis medžiagomis.
5. CEMENTAVIMAS
Žiūriti sk A.4.
Aukštesnė temperatūra trumpina darbo laiką. Kad prailginti darbo laiką, rekomenduojama švirkštą atšaldyti šaldytuve.

DOZATORIAUS VALYMAS IR STERILIZAVIMAS
Naudokites atitinkamomis DOZATORIAUS valymo ir sterilizavimo instrukcijomis.

SPALVA
Geltona

LAIKYMAS
Rekomenduojama Laikyti tamsioje ir vėsioje vietoje (4-25˚C) (39,2-77,0˚F) temperatūroje.
Jei nenaudojate produkto ilgesnį laiką, laikykite jį šaldytuve.
(Galiojimo laikas: 2 metai nuo pagaminimo datos)

PAKUOTĖS
1. Papildoma GC FujiCEM pastų švirkšte pakuotė (suderinama su automaišytuvu) (13,3g / 7,2mL) (2) ir maišymo popierėlai (Nr.22)
2. GC FujiCEM pastų švirkšte pakuotė (13,3g / 7,2mL) (2), GC FujiCEM automaišytuvai (44)
3. Pastų pakuotės dozatorius (1)

ATSARGIAI
1. Jei šios medžiagos pateko ant odos ar kitų burnos ertmės audinių, nedelsiant pašalinkite spirite išmirkyta kempinėle ar vatos gabaliuku. Nuplaukite vandeniu. Kad išvengti nepageidaujamo kontakto su oda ir burnos gleivine, darbo lauko izoliacijai naudokite rubber dam ir/ar kakavos sviestą.
2. Jei šios medžiagos pateko į akis, tuoj pat išplaukite vandeniu ir kreipkitės į gydytoją.
3. Retais atvejais metalai kai kuriems žmonėms gali sukelti padidinto jautrumo reakcijas. Jei pastebimos tokios reakcijos, nedelsiant nutraukite naudojimąsi dozatoriumi (nikeliu padengtas aliuminis) ir kreipkitės į gydytoją.
4. Laikykite PASTŲ DOZATORIŲ atokiai nuo tokių chemikalų, kaip jodo tinktūra su halogeno elementais, nes galimi dozatoriaus spalvos pa kitimai.
5. GC Fuji PLUS CONDITIONER sudėtyje yra 2% geležies chlorido. Nerekomenduojama naudoti GC Fuji PLUS CONDITIONER kartu su produktais, savo sudėtyje turinčiais epinefrino, kadangi tai gali sukelti burnos audinių spalvos pokyčius.
6. Nenaudokite GC FujiCEM kartu produktais, kurių sudėtyje yra eugenolio, kadangi jis gali neigiamai paveikti GC FujiCEM kietėjimą ar adheziją.
7. Šis produktas netinka restauracijoms ar danties kulties atstatymui.
8. Retais atvejais šis produktas gali sukelti jautrumą. Jei taipatsitiko, nenaudokite daugiau šio produkto bei kreipkitės įgydytoją.
9. Asmeninės apsaugos priemonės - pirštinės, kaukės ir apsauginiai akiniai turėtų būti naudojamos visada.

Kai kurie naudojimo instrukcijose nurodyti produktai GHS gali būti klasifikuojami kaip pavojingos medžiagos. Visada susipažinkite su medžiagų charakteristikų duomenimis. Juos galite rasti:
http://www.gceurope.com
Informacijos taip pat galite gauti pas tiekėjus.

VALYMAS IR DEZINFEKCIJA
DAUGKARTINIO NAUDOJIMO DOZAVIMO SISTEMOS: siekdami išvengti pacientų užkrėtimo – šioms priemonėms taikykite vidutinio lygio dezinfekciją. Iškart po naudojimo apžiūrėkite priemones ir jų etiketes, įvertinkite nusidėvėjimą. Jei sistema nebetinkama naudoti- išmeskite.
NEMIRKYKITE. Kad nesikauptų ir nepridžiūtų nešvarumai - priemones kruopščiai valykite. Naudokite vidutinio lygio sveikatos priežiūros įstaigų higienos normas atitinkančias dezinfekcines priemones, vadovaukitės vietiniais/ valstybiniais įstatais.

patikslinta : 07/2017

Enne toote kasutamist lugeda hoolikalt kasutusjuhendit. ET

GC FujiCEM®
GC FujiCEM® Automix

RÖNTGENKONTRASTNE TUGEV KLAASIONOMEER KINNITUSTSEMENT

Professionaalseks kasutamiseks hambaravis.

NÄIDUSTUSED
1. Metall – või metallokeraamiliste inlay`d, onlay`d, kroonide ja sildade tsementeerimiseks.
2. Vaigu baasil inlay`d, onlay`d, kroonide ja sildade tsementeerimiseks
3. Igat liiki keraamiliste inlayde tsementeerimiseks
4. Igat liiki keraamiliste (tsirkooniumist) kroonide ja sildade tsementeerimiseks
5. Metall-, keraamika- ja fiiberpostide tsementeerimiseks.

VASTUNÄIDUSTUSED
1. Pulbi katmine.
2. Vältige selle toote kasutamist patsientidel, kellel on teadaolevalt allergia klaasionomeertsementidele, metakrülaatmonomeeridele või metakrülaatpolümeeridele.

TOOTEOSAD (Joon. 1)
A. Paste Pak padrun
1. Kate 2. Sisemine kolb. 3. Padruni ots.
B. Paste Pak dosaator
4. Kolb 5. Mõõdik 6. Kang 7. Liikuv sulgur
8. Kolvi vabasti
C. GC FujiCEM segamisots
9. Vabasti eend 10. Käepide 11. Juhtiv metallvars.

KASUTAMISJUHEND

Pasta / Pasta suhe (g/g)	2,0 / 1,0
Segamisaeg (sek.)	10''-15''
Tööaeg (min., sek.) toatemperatuuril 23°C, kokkusegamise algusest	2'15''
Lõplik kõvenemisaeg (min., sek.) pärast restauratsiooni paigaldamist	4'30''

PASTE PAK PADRUNI PAIGALDAMINE
1. Veendu, et kolb oleks hoidjas tagasitõmmatud asendis (Joon. 2).
Märkus:
Selleks, et kolbi tagasi tõmmata suru kolvi vabastit ja samaaegselt tõmba sulgurit (hoidja all) sõrmega.
2. Aseta padrun Paste Pak dosaatorisse (Joon. 3). Veendu, et padrunil olev tähis ühtiks tähisega Paste Pak dosaatoril.
Seejärel pööra padrun õigesse asendisse
3. Pärast padruni paigaldamist suru kolvi vabastit edasi kuni see peatub (Joon. 4).
a) Suru kolvi vabastit edasi.
b) Ära suru ülemist osa.
Märkus:
Et eemaldada padrunit, tõmba kolb täielikult tagasi ja pööra padrun tagasi nii, et tähised langeksid kokku.

A. TSEMENTEERIMISTEHIKA -AUTOMAATNE SEGAMINE e. AUTOMIX GC FujiCEM segamisostsikuga
1. HAMBA ETTEVALMISTAMINE
a) Prepareeri hammas tavapärasel viisil. Pulbi katmiseks kasuta kaltsiumhüdroksiidi
b) Prepareeritud hammas puhasta pimspasta ja veega.
Märkus:
Optimaalse kinnituse saamiseks kata prepareeritud hamba pind GC Fuji PLUS CONDITIONER 20 sek.
c) Loputa rohke veega. Kuivata vatitupsuga või õrnalt õli-vaba õhuga. MITTE KUIVATADA LIIGSELT. Parima tulemuse saab, kui ettevalmistatud pind on niiske.
2. PREPAREERITUD HAMBA ÜLESEHITUS
Veendu, et restauratsioon oleks tehtud tootja juhendi järgi.
3. DOSEERIMINE JA AUTOMIXING
a) Eemalda padruni kate.
b) Enne igat kasutamist kontrolli mõlemat padruni otsas olevat ava ja veendu, et pastade tasemed oleksid võrdsed tagamaks ühesuguse pastade väljumise.
Märkus:
Enne igat doseerimist tuleb väljutada väike osa pastat padrunist.
c) Kinnita GC FujiCEM segamisots korralikult padruni külge mööda segamisotsa juhtsoont kuni käib klõps (Joon. 5-1).
Märkus:
1) Veendu, et GC FujiCEM segamisots on korralikult kinnitatud padruni külge. Kui pole, siis eemalda segamisots ja kinnita uuesti (Joon. 5-2).
2) Kui materjal on olnud külmas, siis jäta padrun 10 minutiks toatemperatuurile.
d) Seadista mõõdik kangi ette otsa (Joon. 6).
Märkus:
Enne materjali doseerimist, väljuta väike osa segatud pastat segamisalusele.
e) Suru aeglaselt kangi, et materjal voolaks restauratsiooni.
f) Pärast materjali väljutamist vabasta kang, et eemaldada GC FujiCEM segamisots, suru ühe käega GC FujiCEM segamisotsa vabastit ja samaaegselt teise käega loksuta s egamisotsa kuni see tuleb padruni küljest lahti (Joon.7).
Puhasta padruni ots ja sule uuesti padrun kattega.
Märkus:
1) Ära jäta kasutatud GC FujiCEM segamisotsa pikaks ajaks padruni külge.
2) Materjali jääk-kogust padrunis saab jälgida liikuva sulguri asendiga dosaatori alumisel poolel. Kui padruni silindrid paistavad läbi, siis jääk-kogust saab määrata ka sisemise kolvi asendiga. Kui padrunis on väike osa pastat järgi, siis võib juhtuda, et pasta ei tule enam segamisotsast välja.
3) Vältimaks kahjustusi dispenseril, ärge laske komplekteeritud padruni ja segamisotsaga dispenseril kukkuda.
4. TSEMENTEERIMINE
a) Kata sisemine restauratsiooni pind piisava koguse tsemendiga ja paigalda koheselt ettevalmistatud hambale.
Tööaeg toatemperatuuril 23°C (73.4°F) 2 min. 15 sek. Mida kõrgem toatemperatuur seda lühem tööaeg. Vajuta mõõduka survega restauratsioon paikka.
b) Eemalda koheselt ülemäärane tsement scaleriga.
c) Hoia kuni tsement lõplikult kõveneb 4 min. 30 sek

B. TSEMENTEERIMISTEHIKA -KÄSITSISEGAMINE
1. HAMBA ETTEVALMISTAMINE
Vaata A.1.
2. PREPAREERITUD HAMBA ÜLESEHITUS
Vaata A.2.
3. DOSEERIMINE
a) Eemalda padruni kate.
b) Suru kangi, et väljutada vajalik kogus pastat segamisalusele.
Märkus:
1) Enne esmast doseerimist uue padruni korral või pärast pikemat kasutamise pausi, väljuta natukene pastat padrunist.
2) Väljuva koguse muutmiseks, liiguta mõõditkut edasi või tagasi (Joon. 8).
1. positsioonis on mõõdik inlay panuse jaoks
2. postiisioonis on mõõdik krooni jaoks.
c) Kui surud kangi (Joon. 9-1) ning lõpetad materjali väljutamise, siis pöõra padrun koos dosaatoriga vertikaalsesse asendisse segamisaluse suhtes (Joon. 9-2).
d) Pärast doseerimist, kui kang on vabastatud, järgi jäänud pastad padruni tipus tõmbuvad tagasi padrunisse. Puhasta padruni ots ja sule uuesti padrun kattega.
Märkus:
Materjali jääk-kogust padrunis saab jälgida liikuva sulguri asendiga dosaatori alumisel poolel. Kui padruni silindrid paistavad läbi, siis jääk-kogust saab määrata ka sisemise kolvi asendiga. Kui padrunis on ainult väike osa pastat järgi, võib juhtuda, et pasta ei tule enam segamisotsast välja.
4. SEGAMINE
Pärast doseerimist sega mõlemad pastad omavahel kokku kasuta plastikspaatlit. Sega põhjalikult 10 sekundit. Ole ettevaatlik, et ei jääks õhumulle.
Märkus:
1) Mõlemad pastad on ühte tooni, seega sega hoolikalt. Suurem kogus pastat vajab pikemat segamisaega (15 sekundit).
2) Ära sega GC FujiCEM pastasid teiste materjalidega.
5. TSEMENTEERIMINE
Vaata A.4.
Tööaja pikendamiseks soovitatakse padrunit hoida külmas.

PASTE PAK DOSAATORI PUHASTAMINE/ STERILISATSIOON
Paste Pak dosaator on puhastatav ja steriliseeritav, järgida hügieeninõudeid.

VÄRVITOON
Kollane

SÄILITAMINE
Soovitatav parima tulemuse saavutamiseks; Säilitada temperatuuril 4-25°C (39,2-77,0°F).
Toodet võib hoida külmkapis, kui ei kasuta tihti.
Säilivusaeg 2 aastat alates tootmisest.

PAKENDID
1. GC FujiCEM Refill
Paste Pak Padrun (13,3 / 7,2mL), segamisalus (No.22)
2. GC FujiCEM Automix Paste Pak Padrun (13,3 / 7,2mL), GC FujiCEM segamisots (44)
3. Paste Pak Dosaator (1)

HOIATUS
1. Kokkupuutel limaskesta või nahaga eemalda tsement koheselt alkoholis immutatud käsna või vatiga. Loputa rohke veega.
2. Silma sattumisel loputa hoolikalt veega ja vajadusel pöördu arsti poole.
3. Harvadel juhtudel metall võib põhjustada tundlikkust, kui see juhtub koheselt lõpetada Pasta Pak Dosaatori kasutamine ja vajadusel pöörduda arsti poole.
4. Säilita Paste Pak dosaatorit eemal sellistest kemikaalidest nagu jood tinktuur, mis sisaldab halogeen elementi. Vastasel juhul dosaator võib muuta värvust.
5. GC Fuji PLUS CONDITIONER sisaldab 2% raudkloriidi.
GC Fuji PLUS CONDITIONERI ei soovitata kasutada koos toodetega, mis sisaldavad Epinefriini, kuna see võib määrida suuõõnt.
6. Ära kasuta GC FujiCEM koos eugenoli sisaldavate materjalidega, kuna eugenol võib takistada GC FujiCEM sidusaine kõvenemist.
7. See toode pole mõeldud täidiseks ega köndi ülesehitamiseks.
8. Harvadel juhtudel võib toode põhjustada tundlikkust. Selliseljuhul koheselt katkestada toote kasutamine, vajaduselpöörduda arsti poole.
9. Alati tuleb kanda kaitsevarustust nagu kindad, näomask ja kaitseprillid.

Osad tooted käesolevas kasutusjuhendis võivad GHS'is (kemikaalide ühtne ülemaailmne klassifitseerimis- ja märgistamissüsteem) olla klassifitseeritud kui tervist kahjustavad.
Tutvu alati ohutusjuhenditega, mis on saadaval siin:
http://www.gceurope.com
Samuti saab neid edasimüüja käest.

PUHASTAMINE JA DESINFITSEERIMINE
MITMEKORDSELT KASUTATAVAD KANDESÜSTEEMID:
Patsientidevahelise ristkontaminatsiooni vältimiseks tuleb see vahend desinfitseerida vaheetapile vastava infektsioonikontrolli vahendiga. Kohe peale kasutamist hinda kahjustuste olemasolu seadmel. Kahjustunud vahend kuulub ära viskamisele.
MITTE SISSE KASTA. Saasteainete kinni kuivamise ja kuhjumise ennetamiseks puhasta seade põhjalikult. Desinfitseeri vaheetapile vastava infektsioonikontrolli vahendiga järgides kohalikke/rahvusvahelisi juhendeid.

Viimati parandatud : 07/2017

141930
210772SK